SANREMO
COFFEEMACHINES

THE BRAVE INSPIRE

Каталог
_____ 2021_____

_ Содержание

Sanremo _02

___

Кофемашины _04
Opera 2.0 _06
Café Racer F18 _18
F18 SB _28
Verona RS _32
Verona _36
Napoli _40
Torino _42
Zoe Competition _44
Zoe _46
Cube _48
___ Аксессуары _50
_59
___Сопутствующие товары _60

THE BRAVE INSPIRE

PIONEERS OF A NEW VISION

Широкое видение. Горизонт, определяемый высокой и амбициозной целью, которая восхищает. Ее необходимо поставить, прикоснуться, и в конечном итоге достичь. Вдохновитесь, сделайте глубокий вдох, а затем отправляйтесь в путь — начните свое приключение.

Потому что смелость — это не отсутствие страха, но умение его побеждать.

SANREMO
COFFEEMACHINES
made in italy

SANREMO — БОЛЬШЕ, ЧЕМ КОМПАНИЯ

Эталон инноваций превосходства в производстве эспрессо кофемашин. Сделано в Италии; вдохновляющий бренд для ценителей кофе. Тех, кто отдает должное искусству экстракции кофе.

Это Sanremo: сочетание сильных традиций производства и амбициозных целей. Выигрышная комбинация, которая принесла компании международное признание и стала эталоном в мире кофемашин.

Наш производственный отдел не имеет себе равных: в нем технологические ноу-хау сочетаются с высококачественными материалами, мастерством и творчеством.

Международная команда научных исследований и разработки, обученная лучшими экспертами в индустрии кофе, работает с тем же боевым духом, какой олицетворяют кофемашины Sanremo.

Кофемашины

Opera 2.0

Opera. История
Смотреть видео

SANREMO OPERA 2.0 THE REVOLUTION

_Версии

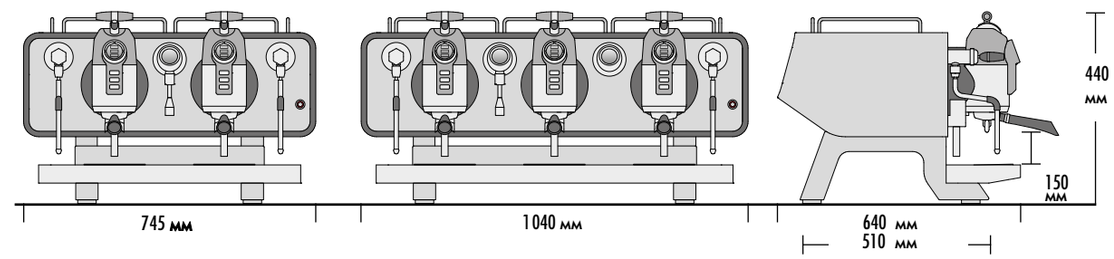

2 группы OP
- 2 паровых крана
- 1 кран для воды
- 1 одинарный портафильтр
- 2 двойных портафильтра

3 группы OP
- 2 паровых крана
- 1 кран для воды
- 1 одинарный портафильтр
- 3 двойных портафильтра

CE

ВЫСОКАЯ ГРУППА

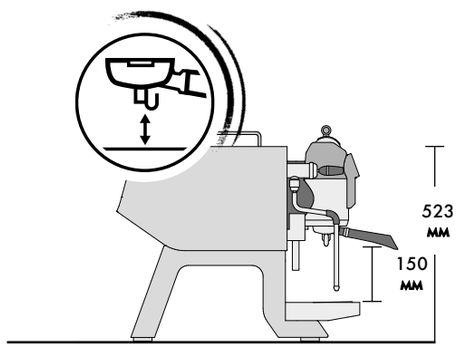

МУЛЬТИБОЙЛЕРНАЯ СИСТЕМА

Высокая термостабильность благодаря мультибойлерной системе Sanremo со сложными электронными платами, которые непрерывно контролируют температуру на всех этапах экстракции. Водяной и паровой контуры работают независимо друг от друга, чтобы обеспечить максимальную производительность в любых условиях (в том числе при высокой нагрузке).

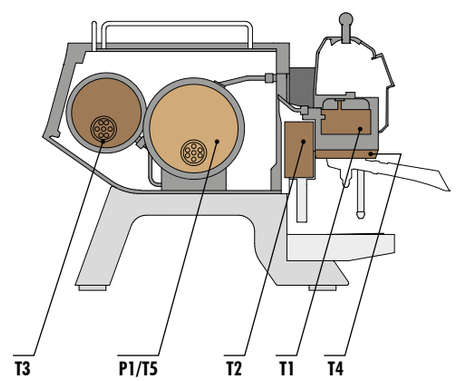

_Технические данные

		2 группы	3 группы
напряжение	В	220 / 240 1Н	380 / 415 3Н
входная мощность	кВт	7.7	8.3
объем бойлера	л	8	10
мощность бойлера	кВт	3.5	3.5
мощность внешней помпы	кВт	0.15	0.15
объем бойлера преднагрева	л	2.8	2.8
мощность преднагрева	кВт	1.5	1.5
мощность подогрева чашек	кВт	0.2	0.25
объем бойлера группы	л	0.5	0.5
мощность бойлера группы	кВт	0.8	0.8
масса нетто	кг	91	113
вес брутто *(с упаковкой)*	кг	140	170.5

SANREMO
COFFEEMACHINES

_У любого кофе есть особенность,
это идеальный способ ее раскрыть

ОДНИМ КАСАНИЕМ
Выбор 6 разных профилей для каждой группы одним нажатием кнопки

УМНЫЙ РЫЧАГ
Быстрый выбор кофейных порций одним движением рычага

СИСТЕМА CDS
Максимальная точность и полный контроль 3х этапов экстракции

МОЩНЫЙ СУХОЙ ПАР
Высокая мощность и шелковистое молоко

ШЕСТЕРЕННАЯ ПОМПА
Постоянное высокое давление при любых условиях

ВСЕ ПОД КОНТРОЛЕМ
Электронный дисплей для наглядного отображения всех параметров работы

СЕРДЦЕ ИЗ СТАЛИ
Для максимальной термостабильности:
- *Группы A ISI 316 вес каждой 10 кг*
- *Портафильтры A ISI 316*
- *Бойлер A ISI 316*

WI-FI СОЕДИНЕНИЕ

ПРИЛОЖЕНИЕ
Настройка параметров в приложении для бариста

Opera. The Revolution.
Ссылка на сайт.

_Характеристики

ГРУППЫ ИЗ СТАЛИ AISI 316 ВЕСОМ 10 КГ
Эксклюзивная разработка Sanremo обеспечивает превосходную термостабильность и максимальную защиту от окисления и налета.

ПОРТАФИЛЬТР ИЗ СТАЛИ AISI 316 С ВЫСОКОТОЧНЫМ ФИЛЬТРОМ*
Форма и плотность фильтров, разработанных Sanremo, позволяет гарантировать идеальный эспрессо в каждой чашке.

КРАНЫ ИЗ СТАЛИ AISI316 СО СВОБОДНЫМ ДВИЖЕНИЕМ ПАРОВОГО РЫЧАГА НА 360°
Гибкая система управления подачей пара.

СТИМЕР COOL TOUCH ИЗ СТАЛИ AISI 316 S
Функция анти-нагрева даже в условиях длительного использования.

СИСТЕМА КОНТРОЛЯ ЭКСТРАКЦИИ (CDS)
Контроль всех параметров каждого этапа экстракции.

НЕЗАВИСИМАЯ РЕГУЛИРОВКА ТЕМПЕРАТУРЫ ВОДЫ PID ДЛЯ ИНФУЗИИ
Точная настройка (погрешность ± 0,1 °C с постоянством 0,2°C).

ДИСПЛЕЙ СМЕШИВАНИЯ ВОДЫ
Показывает температуру воды для чая и травяных напитков.
(в двухгрупповой кофемашине объединено с дисплеем бойлера).

ДИСПЛЕЙ БОЙЛЕРА
Показывает давление/температуру в бойлере (В двухгрупповой кофемашине объединен с дисплеем смешивания воды).

ЕДИНЫЙ ДИСПЛЕЙ ПАРАМЕТРОВ ЭКСТРАКЦИИ
Отображает все показатели, относящиеся к экстракции.

ДИСПЛЕЙ ПРОГРАММИРОВАНИЯ ПАРАМЕТРОВ КОФЕМАШИНЫ
Внутренний дисплей с удобным интерфейсом для настройки кофемашины техническим специалистом.

СМЕШИВАНИЕ ВОДЫ ДЛЯ ЧАЯ И ТРАВЯННЫХ НАПИТКОВ
Быстрое смешивание воды и пара для улучшения химических и органолептических свойств.

ШЕСТЕРЕННЫЕ ПОМПЫ
Позволяют изменять давление во время экстракции отдельно для каждой группы.

ЭЛЕКТРОННЫЙ МАНОМЕТР ДАВЛЕНИЯ ПАРА
Датчик с точностью 0,02 бара, позволяющий поддерживать постоянное давление в бойлере при любых условиях использования.

ПРОГРАММИРУЕМАЯ ТЕМПЕРАТУРА НАГРЕВА ЧАШЕК
Поддержание оптимальной температуры нагрева чашек при разных климатических условиях.

ПРОСТОТА ОБСЛУЖИВАНИЯ
Быстрый доступ к внутренним частям для легкого технического обслуживания.

АВТОДИАГНОСТИКА, СТАТИСТИКА, ГРАФИК ОБСЛУЖИВАНИЯ
Позволяет запланировать дату техобслуживания в зависимости от расхода воды или количества приготовленных порций кофе.

АВТОМАТИЧЕСКОЕ ВКЛЮЧЕНИЕ И ВЫКЛЮЧЕНИЕ
Программируйте таймер включения/выключения каждый день или установите ежедневное расписание.

АВТОМАТИЧЕСКИЙ ЦИКЛ ОЧИСТКИ
Процесс очистки кофейных групп.

СИСТЕМА ЭНЕРГОСБЕРЕЖЕНИЯ
Теплоизоляция и умная система управления энергопотреблением сохраняет до 30% энергии.

ПРОЛИВКА ГРУППЫ
Небольшое количество воды проливается одним нажатием кнопки, поддерживая чистоту дисперсионных сеток.

_Опции

ВЫСОКАЯ ГРУППА

* **БЕЗДОННЫЙ ПОРТАФИЛЬТР ИЗ СТАЛИ**

** **МОЩНЫЕ ПАРОВЫЕ КРАНЫ** (увеличенный диаметр отверстий)

*** **ВЫНОСНАЯ ВОЛЮМЕТРИЧЕС-КАЯ ПОМПА**

_ Стандартные модели
широкий выбор

Opera Steel
Стандартная задняя панель
|BP1|

_ Выберите
свой стиль

BP1 Гравированное стекло/подсветка

Задняя панель каждой модели может быть кастомизирована отделкой, соответствующей вашему стилю.

BP2 Окрашенная древесина

BP3 Оксидированная сталь/ подсветка

BP4 Черный / подсветка

BP5 Октаново-синий / подсветка

OPERA 2.0
THE REVOLUTION

Opera Black
Стандартная задняя панель:
|BP4|

Opera White
Стандартная задняя панель:
|BP2|

_ Индивидуальная отделка

коллекция 2020

Opera Octane
Стандартная задняя панель:
BP5

Opera Oxid
Стандартная задняя панель:
BP3

_ Все, что нужно, в одном приложении

специальное приложение для установки настроек

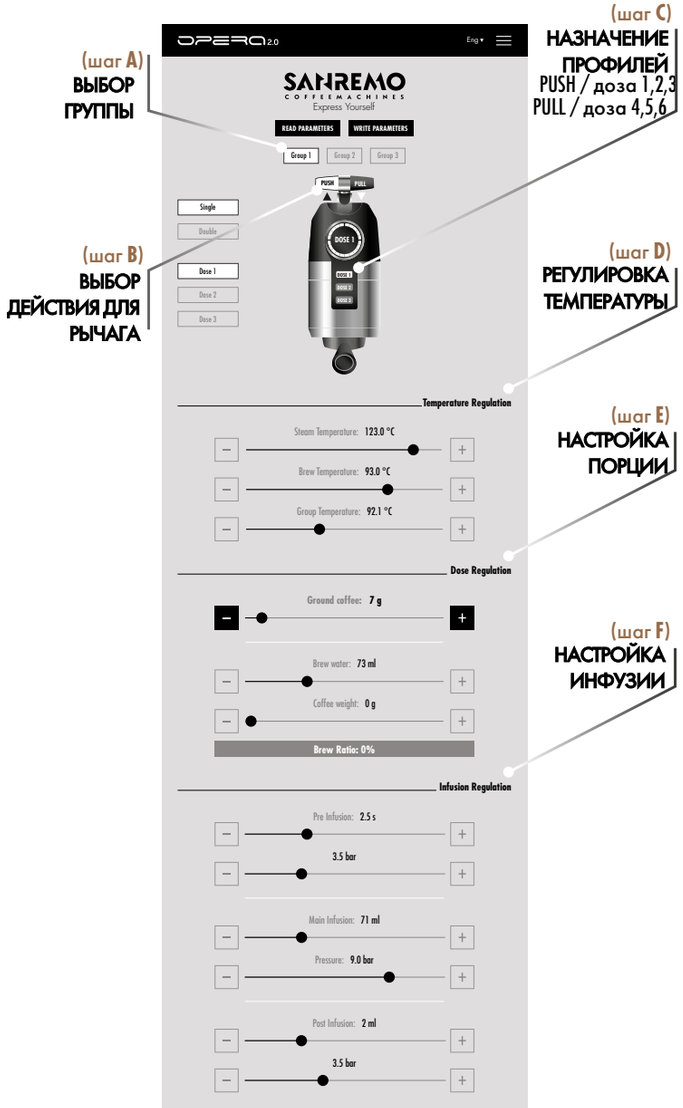

С помощью интерфейса Express yourself бариста полностью контролирует фазу экстракции кофе и может управлять каждым параметром, опираясь на свой опыт и профессионализм.

Для установки настроек кофемашины было разработано специальное приложение, которое работает на смартфонах, планшетах, ПК. Приложение **Express yourself** имеет удобный и интуитивно понятный интерфейс.

Этот интерфейс позволяет пользователю точно установить относительные параметры каждой группы для идеальной экстракции. После выбора группы (шаг A) и назначения настроенного профиля (шаг B, C) будут определены общие параметры экстракции: температура и дозы (шаг D, E).
В конце, можно настроить параметры, относящиеся к 3 фазам экстракции: предсмачиванию, инфузия, постинфузии (шаг F).

Для каждой группы можно настроить:

Температура
- температура воды **T2**
- температура группы **T3**

Порцию
- вес порции молотого кофе
- объем воды
- давление помпы
- объем кофе

Заваривание
- время
- давление помпы
- объем воды

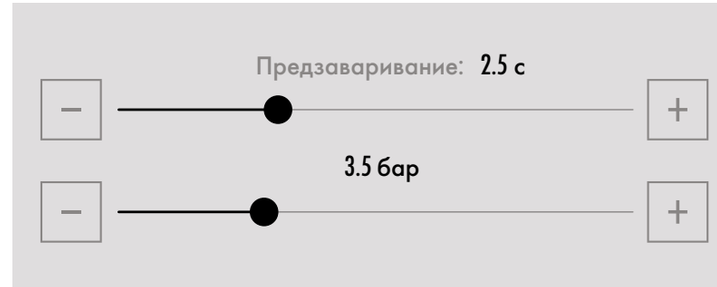

ПРЕДЗАВАРИВАНИЕ

ИНФУЗИЯ

ПОСТ-ЗАВАРИВАНИЕ

(шаг F)

Настройте 3 этапа экстракции
С приложением это очень просто. Каждый раз, когда вы меняете один из параметров, программное обеспечение автоматически обновляет предыдущее значение.

_КОНФИГУРАЦИИ

- **СТАНДАРТ**
- **КРЕПКИЙ**
- **СБАЛАНСИРОВАННЫЙ**
- **СЛАДКИЙ И ЛЕГКИЙ**
- … **N** *(пользовательские настройки)*
- … **N** *(пользовательские настройки)*

Можно сохранить и установить собственные настройки или конфигурацию по умолчанию, специально разработанную для того, чтобы даже менее опытные бариста могли сразу приготовить идеальный кофе.
Нажав «Сохранить новую конфигурацию», вы можете сохранить свои идеальные настройки для приготовления эспрессо и передать их на другую кофемашину через Bluetooth.

_ Opera wi-fi

простота использования

С новой Opera 2.0 стало работать еще проще. Интерфейсы **Sanremo Cloud** и **Webapp Expressself** делают использование еще более простым и интерактивным.

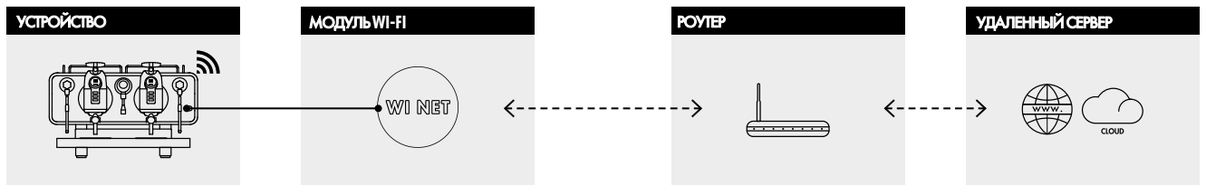

- Обработка всех параметров конфигурации машины удаленно через приложение Sanremo со смартфона, планшета или ПК.
- Возможность одновременного подключения нескольких машин для совместного использования, изменения, и настройки рецептов и конфигураций.
- Одновременный мониторинг и обслуживание нескольких машин одного владельца (например: франчайзинг в разных местах).
- Статистический анализ потребления, распределения, обслуживания, конфигураций для всех подключенных машин.
- Удаленное обслуживание техническим специалистом для обновления, проверки правильности настроек и контроля параметров.

БАРИСТА

МЕНЕДЖЕР

ТЕХНИЧЕСКАЯ СЛУЖБА

ПРОИЗВОДИТЕЛЬ

ОБЛАЧНОЕ ХРАНИЛИЩЕ SANREMO

ГЛОБАЛЬНАЯ СЕТЬ ИНТЕРНЕТ

ЛОКАЛЬНАЯ СЕТЬ

ИНТРАНЕТ (ЛОКАЛЬНАЯ СЕТЬ WI-FI)

ЗАЩИЩЕННЫЕ УРОВНИ ДОСТУПА
Бариста могут получить доступ к данным на кофемашинах, введя пароль.

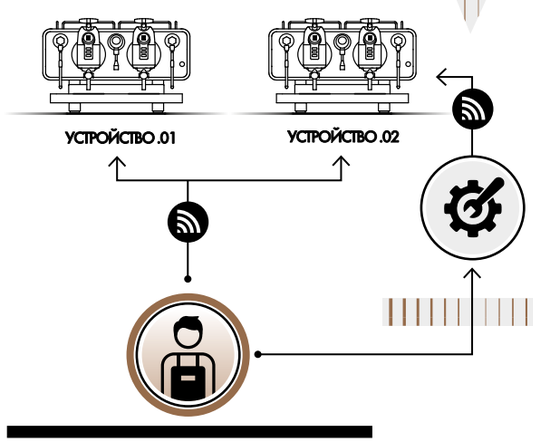

ПЛЮС+ (ИСПОЛЬЗОВАНИЕ ЛОКАЛЬНОЙ СЕТИ WI-FI)
_ Считывание и изменение настроек и параметров кофемашины
_ Анализ расхода для лучшего управления запасами
_ Счетчик приготовленного кофе
_ Сохранение, восстановление и совместное использование настроек (рецептов) на ваших кофемашинах
Обмен данными может работает только через Wi-Fi.

ИНТЕРНЕТ (ГЛОБАЛЬНАЯ СЕТЬ) / ОБЛАКО SANREMO

ЗАЩИЩЕННЫЕ УРОВНИ ДОСТУПА
Бариста или менеджеры могут разрешить доступ к данным своих кофемашин, введя пароль для технической службы и/или производителя.

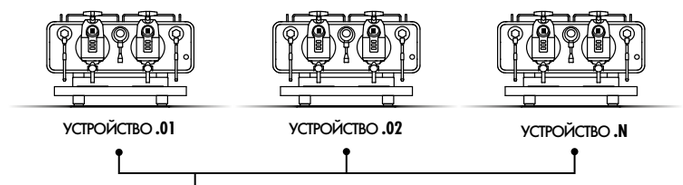

ПЛЮС+ (КОНТАКТ С ПРОИЗВОДИТЕЛЕМ) _ Отправка обновлений приложений на кофемашины
_ Отправка новых настроек
_ Более точный и быстрый сбор данных для решения любых технических проблем
_ Полезная информация для улучшения и развития продукта
_ Постоянный прямой контакт с производителем

ПЛЮС+ (ОБЛАКО SANREMO)
_ Удаленное взаимодействие и контроль за всеми функциями и характеристиками кофемашины
_ Просмотр и изменение настроек машины
_ Отображение исторических данных об использовании
_ Анализ расхода для лучшего управления запасами
_ Счетчик приготовленного кофе
_ Сохранение, восстановление и совместное использование настроек (рецептов) на ваших кофемашинах

ПЛЮС+ (ОБСЛУЖИВАНИЕ)
_ Оповещения об аномалиях
_ Диагностика и удаленный поиск проблем
_ Сокращение простоя кофемашин
_ Логистическое планирование и организация работ по техническому обслуживанию

Café Racer

_Версии

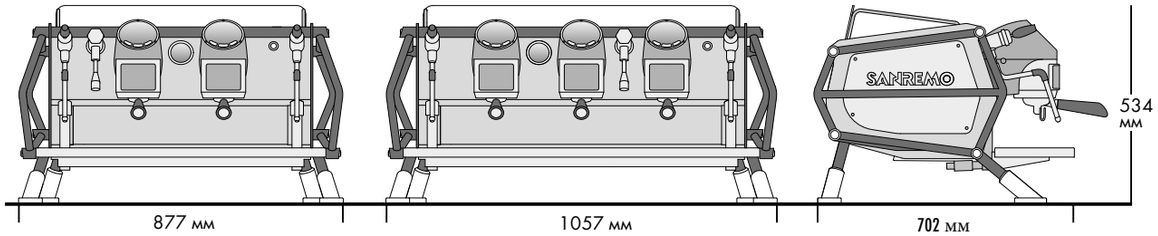

2 группы CR
- 2 трубки пара
- 1 кран для воды
- 1 одинарный холдер
- 2 двойных холдера

3 группы CR
- 2 трубки пара
- 1 кран для воды
- 2 одинарный холдер
- 3 двойных холдера

CE

МУЛЬТИБОЙЛЕРНАЯ СИСТЕМА

Гарантия максимальной термостабильности кофемашины во всех ее функциях, благодаря эффективной многобойлерной системе Sanremo

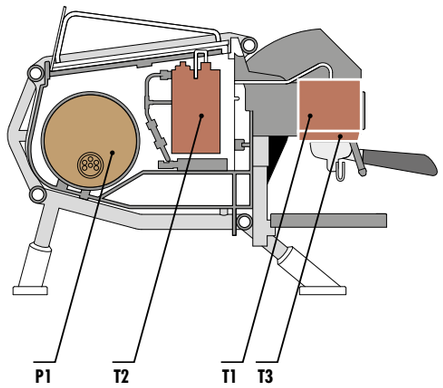

Технические характеристики

		2 группы	3 группы
Напряжение	В	230/240	380/415
Входная мощность	кВт	7.031/230V	8.35/230V
Объем сервисного бойлера	л	8	10
Мощность сервисного бойлера	кВт	3.85/230V	3.85/230V
Мощность насоса	кВт	0.2/230V	0.2/230V
Объем бойлера преднагрева	л	1.0	1.5
Мощность бойлера преднагрева	кВт	1.0 | 230V	1.5 | 230V
Мощность подогрева чашек	кВт	0.16/230V	0.2/230V
Объем бойлеров группы	л	1	1.5
Мощность бойлеров группы	кВт	1.6/230V	2.4/230V
Вес нетто	кг	75	118,3
Вес брутто *(с деревянным коробом)*	кг	121	171,3

SANREMO
COFFEEMACHINES

_Прокатись,
Сделай тест-драйв

СИСТЕМА ЭНЕРГОСБЕРЕЖЕНИЯ

Термоизоляция и интеллектуальная система управления энергией позволяют экономить до 30% потр. электричества.

ВЫСОКОПРОИЗВОДИТЕЛЬНЫЙ НАСОС

Высокое и постоянное давление при любых условиях. Для большей точности программируемой порции.

ВСЁ ПОД КОНТРОЛЕМ

Интуитивно-удобная настройка всех параметров приготовления кофе

ВЫСОКАЯ ПРОИЗВОДИТЕЛЬНОСТЬ ПАРА

Взбитие молока на большой мощности

СТАЛЬНОЕ СЕРДЦЕ

Для максимальной термостабильности:
- *Группы из стали AISI 316L, (Вес 8 kg каждая)*
- *Холдеры и бойлера также из нержавеющей стали AISI 316L*

ДОСТУПНЫЙ СЕРВИС

Термоизоляция и интеллектуальная система управления энергией позволяют экономить до 30% потр. электричества.

РЕГУЛИРУЕМЫЙ ПО ВЫСОТЕ ПОДДОН

Инновационная система «Все в одном», которая позволяет использовать посуду различной формы и высоты

СИСТЕМА МЯГКОГО ПРЕДЗАВАРИВАНИЯ

«Flowactive System»: позволяет точно контролировать подачу воды и время предварительной инфузии

Flowactive System
Watch the video

Café Racer, born to run
Watch the video

_Характеристики

КОФЕЙНЫЕ ГРУППЫ ВЫПОЛНЕНЫ ИЗ НЕРЖАВЕЮЩЕЙ СТАЛИ
Эксклюзивный дизайн Sanremo обеспечивает исключительную термостабильность и максимальную стойкость к окислению.

ХОЛДЕРЫ ИЗ НЕРЖАВЕЮЩЕЙ СТАЛИ
Эксклюзивный дизайн Sanremo, с формой и объемом, позволяющим максимально раскрыть весь букет кофейного вкуса.

УДОБНЫЕ РУЧКИ ПАРОВИКОВ И ПАРОВИКИ ИЗ НЕРЖАВЕЮЩЕЙ СТАЛИ
Гибкая система управления паром.

ТРУБКА ПАРОВИКА ИЗ НЕРЖАВЕЮЩЕЙ СТАЛИ С ОПЦИЕЙ «COOL TOUCH»
Паровая система высокой производительности, отлично подходящая для работы над «Latte Art».

ЭЛЕКТРОННО-ПРОГРАММИРУЕМОЕ ПРЕДЗАВАРИВАНИЕ
Позволяет управлять потоком воды, который смачивает кофейную таблетку; с точностью до 0.1 секунды, с возможностью сохранения 4 различных профилей с настройками на каждую группу.

НЕЗАВИСИМАЯ ТЕМПЕРАТУРА КАЖДОЙ КОФЕЙНОЙ ГРУППЫ
Точная настройка температуры каждой группы с шагом ± 0,5

СИСТЕМНЫЙ ДИСПЛЕЙ
Контроль всех показателей кофемашины: давления, температуры и уровня воды.

ДИСПЛЕЙ КОФЕЙНОЙ ГРУППЫ
Контроль над всеми параметрами экстракции кофе

СМЕШАННАЯ ГОРЯЧАЯ ВОДА ДЛЯ ПОДАЧИ КИПЯТКА
Мгновенное смешивание водопроводной воды и пара для лучшего химического и органолептическое качества.

НАСОС ВЫСОКОГО ДАВЛЕНИЯ (300 л/час)
Гарантирует постоянное давление при любых условиях использования машины

РЕГУЛИРУЕМЫЙ ЭЛЕКТРОННЫЙ ПЕРЕКЛЮЧАТЕЛЬ
Датчик с точностью 0,02 бар, который позволяет поддерживать постоянное давление и пар в бойлере при любых условиях использования.

ПРОГРАММИРУЕМАЯ ТЕМПЕРАТУРА ПОДОГРЕВА ЧАШЕК
Позволяет хранить чашки при оптимальной температуре в самых разных климатических и экологических условиях.

РЕГУЛИРУЕМЫЙ ПО ВЫСОТЕ ПОДДОН
Позволяет работать с посудой разной формы

LED-ПОДСВЕТКА РАБОЧЕГО ПРОСТРАНСТВА
Позволяет эффективно работать в любых условиях освещения

АВТОДИАГНОСТИКА, СТАТИСТИЧЕСКИЕ ДАННЫЕ И ПЛАНИРОВАНИЕ ТЕХОБЛУЖИВАНИЯ
Техническое обслуживание может быть запланировано в соответствии с литрами или количеством сваренного кофе.

ПРОГРАММИРУЕМЫЙ АВТО-ЗАПУСК, АВТО-ВЫКЛЮЧЕНИЕ
Программируемый таймер включения-выключения для каждого дня и ежедневных расписаний.

ПРОФЕССИОНАЛЬНЫЙ ЦИКЛ ОЧИСТКИ
Процедура очистки кофемашины

РЕГУЛЯРНОЕ ОБНОВЛЕНИЕ ВОДЫ В БОЙЛЕРЕ
Обеспечивает оптимальные характеристики воды для приготовления кофе и чая, а также обновление воды в бойлере способствует её правильной минерализации.

_Опции

* **БЕЗДОННЫЕ ПОРТАФИЛЬТРЫ**

** **ПАРОВИКИ ПОВЫШЕННОЙ МОЩНОСТИ**

*** **EXTERNAL PUMP**

_ NAKED

Прозрачная задняя и боковые панели

*2 варианта отделки: черный и стальной, оба доступны с некоторыми компонентами * в черном или красном цвете.*

** кольца, болты, ножки, изоляция котла*

_ FREEDOM

Цветные боковые и задние панели с логотипом и задней подсветкой

*2 варианта отделки: черный и стальной, оба доступны с некоторыми компонентами * в черном или красном цвете.*

** кольца, болты, ножки, изоляция котла*

Добро пожаловать в мир Cafe Racer, объединяющий огромным творческий потенциал и возможность самовыражения за счет кастомизации. Избранные модели стали настоящими иконами. Выберите свой стиль и создайте свой собственный уникальный Cafer Racer.

_ CUSTOM

_ Renegade

Ручная отделка

- **Темно-зеленый**
- **Оксидированная медь**
- **Коричневая кожа**
- Полированная латунь
- Оксидированная латунь

_ Dolomiti

Ручной пошив

- **Матовый черный**
- **Черная сталь**
- **Черная кожа**
- Темный хром
- Нержавеющая сталь

Белый & Дерево Стандарт

CUSTOM

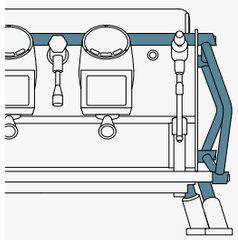

Матовый белый
Натуральный дуб
Нержавеющая сталь
Натуральный дуб
optional Матовый белый поднос

Белый & Дерево Slim

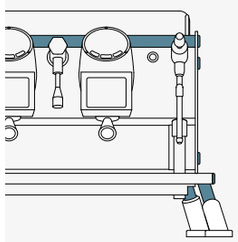

Racing

CUSTOM

Глянцевый красный
Матовый белый
Графит
Нержавеющая сталь
Черный

Moto di Ferro

Матовый черный
Сатинированный алюминий
Нержавеющая сталь
Черный

_ Черный & Белый

_ CUSTOM

Матовый белый
Нержавеющая сталь
Матовый черный
Матовый белый

_ Белый

F18

SANREMO F.18

RoHS

_Версии

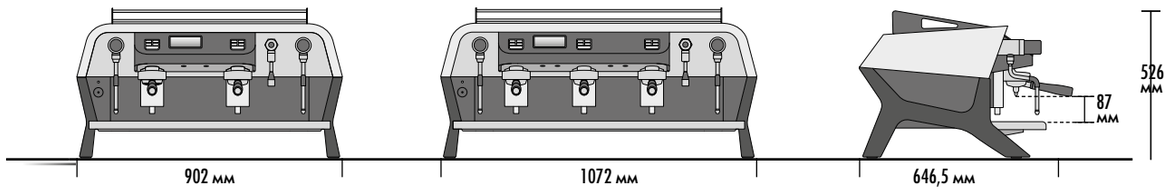

2 группы
2 паровых крана
1 кран для воды
1 одинарный портафильтр
2 двойных портафильтра

3 группы
2 паровых крана
1 кран для воды
1 одинарный портафильтр
3 двойных портафильтра

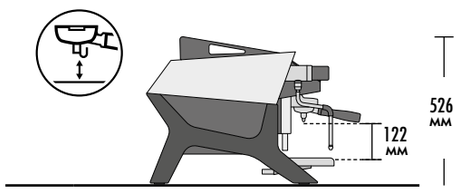

УВЕЛИЧЕННАЯ ВЫСОТА

МУЛЬТИБОЙЛЕРНАЯ СИСТЕМА

Отдельный бойлер в каждой группе с предварительно нагретой водой, получаемой смешиванием холодной и горячей воды из теплообменников; Идеальная температура в группе достигается с помощью специального нагревателя, который обеспечивает превосходное терморегулирование.

CE

_Технические данные

		2 группы	3 группы
напряжение	В	220-240 1H / 380-415 3H	
входящая мощность	кВт	6.32	7.2
объем парового котла	л	8.6	14
мощность парового котла	кВт	3.8	3.8
мощность помпы	кВт	0.15	0.15
объем бойлера на каждую группу	л	0.5	0.5
мощность бойлера на каждую группу	кВт	0.5	0.5
мощность нагрева чашек	кВт	0.2	0.25
масса нетто	кг	97	120

_Цвета

	Черный|Матовый	RAL 9005
	Белый|Черный	RAL 9003|9005
	Голубой|Матовый	RAL 5024|9005

_ In flight stability

К взлету готова

БЫСТРАЯ РЕГУЛИРОВКА ПАРА

Максимально точная настройка с помощью новой полуоборотной ручки

КОНТРОЛЬ ТЕМПЕРАТУРЫ

Эксклюзивная разработка Sanremo позволяет точно поддерживать установленную температуру

ТЕРМОСТАБИЛЬНОСТЬ

Электронный контроль постоянства температуры (± 0.2 °C)

СИСТЕМА ЭНЕРГОСБЕРЕЖЕНИЯ

Теплоизоляция и сохранение до 40% энергии по сравнению с однобойлерными кофемашинами

СТИМЕР COLD TOUCH

*Функция анти-нагрева с эффективными паровыми **форсунками** «Latte Art»*

УПРАВЛЕНИЕ ОПОВЕЩЕНИЯМИ

Отдельное меню для записей о неисправностях и аварийных сигналах

МЯГКОЕ ПРЕДСМАЧИВАНИЕ

Система Flowactive: для точного контроля потока воды и времени предсмачивания

Панель управления:

Панель с 5 вариантами выбора | ***Панель с 7 вариантами выбора***

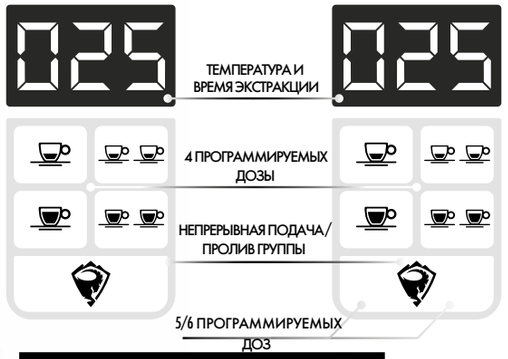

МНОГОФУНКЦИОНАЛЬНЫЙ ДИСПЛЕЙ

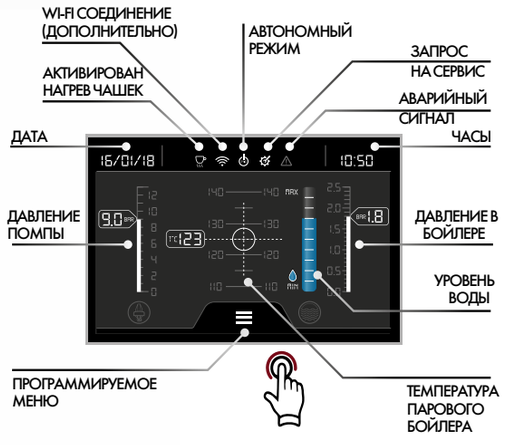

_Характеристики

F18

Ссылка на сайт.

СМЕШИВАНИЕ ВОДЫ ДЛЯ ЧАЯ
Быстрое смешивание воды и пара для улучшения химических и органолептических свойств.

ТОЧНАЯ НАСТРОЙКА ТЕМПЕРАТУРЫ БОЙЛЕРА
Максимально точная регулировка температуры бойлера благодаря алгоритму PID.

БОЙЛЕР ИЗ НЕРЖАВЕЮЩЕЙ СТАЛИ
Превосходная термостабильность, точность температуры и максимальная защита от окисления и налета.

НЕЗАВИСИМАЯ РЕГУЛИРОВКА ТЕМПЕРАТУРЫ ВОДЫ
Максимальная точность и постоянство температуры.

ПРОГРАММИРУЕМОЕ ПРЕДСМАЧИВАНИЕ
Контроль времени пролива воды для смачивания таблетки с точностью 0,1 сек с настройкой 4 разных профилей для каждой группы.

ПАРОВАЯ ТРУБКА COLD TOUCH ИЗ СТАЛИ AISI 316L
Функция анти-нагрева даже в условиях длительного использования с высокопроизводительными паровыми форсунками «Latte Art».

ПРОГРАММИРУЕМАЯ ТЕМПЕРАТУРА НАГРЕВА ЧАШЕК
Поддержание оптимальной температуры нагрева чашек при различных внешних условиях.

СВЕТОДИОДНАЯ ПОДСВЕТКА РАБОЧЕЙ ЗОНЫ
Удобство работы при любом освещении.

АВТОМАТИЧЕСКОЕ ВКЛЮЧЕНИЕ И ВЫКЛЮЧЕНИЕ
Программируемый таймер включения/выключения каждый день или установка ежедневного расписания.

СИСТЕМА ЭНЕРГОСБЕРЕЖЕНИЯ
Теплоизоляция и умная система управления энергопотреблением сохраняет до 40% энергии.

ТЕРМОКОНТРОЛЬ В РЕАЛЬНОМ ВРЕМЕНИ
Эксклюзивная разработка Sanremo позволяет точно поддерживать установленную температуры группы.

ПРОСТОТА ОБСЛУЖИВАНИЯ
Быстрый доступ к внутренним частям для легкого технического обслуживания.

АВТОМАТИЧЕСКИЙ ЦИКЛ ОЧИСТКИ
Процесс очистки кофейных групп.

ВЫСОКОЭФФЕКТИВНАЯ ВОЛЮМЕТРИЧЕСКАЯ ПОМПА
Обеспечивает стабильное давление даже при длительном и одновременном использовании нескольких групп.

ВЫСОКОТОЧНЫЕ ФИЛЬТРЫ
Эксклюзивная разработка Sanremo, их форма и плотность гарантируют наилучший аромат кофе.

КОНТРОЛЬ ТЕМПЕРАТУРЫ
Для очень высокой термостабильности (± 0,2 ° C).

ПРОЛИВКА ГРУППЫ
Небольшое количество воды проливается одним нажатием кнопки, поддерживая чистоту дисперсионных сеток.

_Опции

AUTOSTEAM
Стимер с электронной системой, позволяющей вспенивать и/или нагревать молоко до заданной температуры.

ВЫНОСНАЯ ВОЛЮМЕТРИЧЕСКАЯ ПОМПА

СТАЛЬНЫЕ ПОРТАФИЛЬТРЫ

F18 SB

_Версии

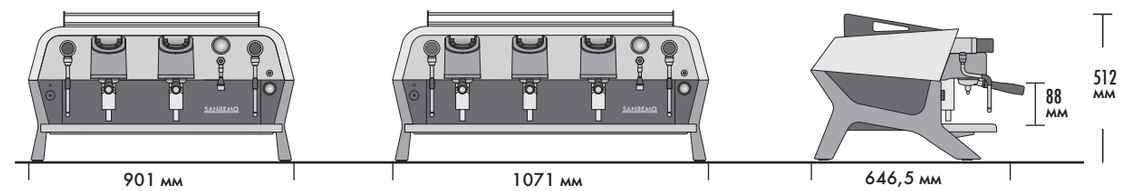

2 группы
- 2 паровых крана
- 1 кран для воды
- 1 одинарный холдер
- 2 двойных холдера

3 группы
- 2 паровых крана
- 1 кран для воды
- 1 одинарный холдер
- 3 двойных холдера

ВЕРСИЯ С ВЫСОКИМИ ГРУППАМИ

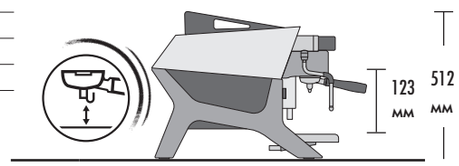

_Цвета

Матовый черный|Черный	RAL 9004
Матовый черный|Белый	RAL 9004|9003
Матовый черный|Коричневый	RAL 9004|8019
Матовый черный|Rosso corsa	RAL 9004

CE

_Технические данные

		2 группы	3 группы
напряжение	В	220-240 1Н 50/60Гц	380-415 3Н 50/60Гц
максимальная потребляемая мощность / нагревательный элемент бойлера	кВт	3.1 /2.7	5.6/5.1
	кВт	4.4/4.0	6.5/6.0
	кВт	4.9/4.5	
объем бойлера	л	11.9	18.3
мощность помпы	кВт	0.15	0.15
мощность нагрева чашек	кВт	0.20	0.25
масса нетто	кг	90	103

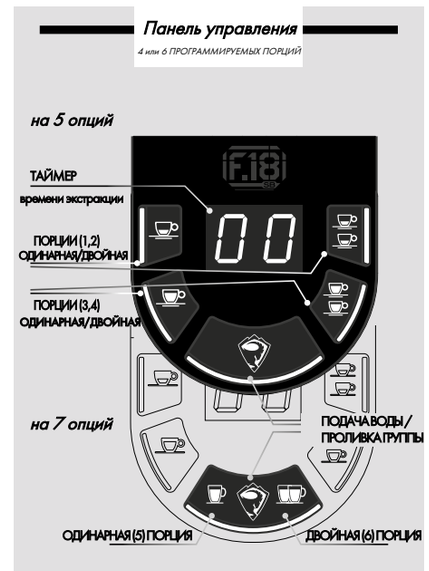

SANREMO
COFFEEMACHINES

ГРУППА SR 61

Хромированная группа из латуни с термосифонной системой циркуляции для поддержания идеальной температуры экстракции

СИСТЕМА ЭНЕРГОСБЕРЕЖЕНИЯ

Теплоизоляция и умная система управления энергопотреблением сохраняет до 30% энергии

НОЖКИ ИЗ ЛИТОГО АЛЮМИНИЯ

Рама кофемашины из литого алюминия

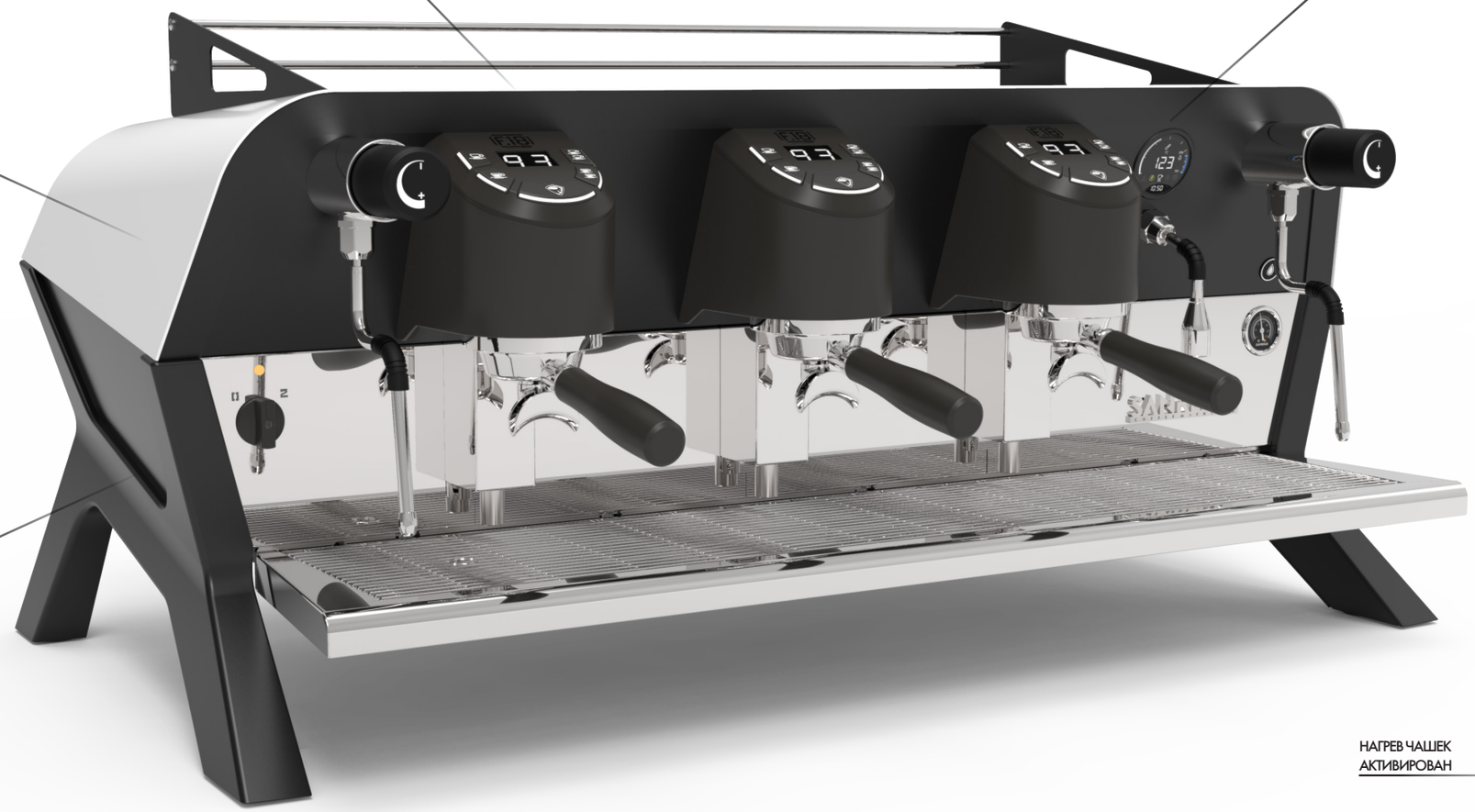

МНОГОФУНКЦИОНАЛЬНЫЙ ДИСПЛЕЙ

ЭКО РЕЖИМ

РЕЖИМ ДАВЛЕНИЯ

УРОВЕНЬ ВОДЫ В БОЙЛЕРЕ

ДАВЛЕНИЕ В БОЙЛЕРЕ

РЕЖИМ ТЕМПЕРАТУРЫ

ТЕМПЕРАТУРА В БОЙЛЕРЕ

ФУНКЦИИ

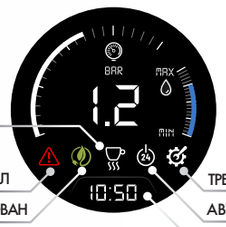

НАГРЕВ ЧАШЕК АКТИВИРОВАН

АВАРИЙНЫЙ СИГНАЛ

ЭКО РЕЖИМ АКТИВИРОВАН

ТРЕБУЕТСЯ ОБСЛУЖИВАНИЕ

АВТОВЫКЛЮЧЕНИЕ АКТИВНО

ЧАСЫ

F18 SB
Ссылка на сайт

_Характеристики

ДАТЧИК ДАВЛЕНИЯ
Позволяет контролировать входящее давление и давление помпы во время экстракции.

АВТОКОНТРОЛЬ УРОВНЯ ВОДЫ
С помощью электронного датчика бойлер наполняется и поддерживает нужный уровень воды автоматически.

ТОЧНАЯ НАСТРОЙКА ТЕМПЕРАТУРЫ БОЙЛЕРА
Максимально точная регулировка температуры бойлера благодаря алгоритму PID.

ЛИТЫЕ АЛЮМИНИЕВЫЕ НОЖКИ

МНОГОФУНКЦИОНАЛЬНЫЙ ДИСПЛЕЙ
Позволяет следить за корректностью работы кофемашины и управлять основными функциями.

ПРОГРАММИРУЕМОЕ ПРЕДСМАЧИВАНИЕ
Контроль времени пролива воды для смачивания таблетки с точностью 0,1 сек и настройка 4 разных профилей для каждой группы.

ВЫСОКОЭФФЕКТИВНАЯ ВОЛЮМЕТРИЧЕСКАЯ ПОМПА
Обеспечивает стабильное давление даже при длительном и одновременном использовании нескольких групп.

ПРОЛИВКА ГРУППЫ
Небольшое количество воды проливается одним нажатием кнопки, поддерживая чистоту дисперсионных сеток.

НАГРЕВ ЧАШЕК
Специальный нагреватель для поддержания оптимальной температуры чашек, с программируемой мощностью.

ПОДАЧА ГОРЯЧЕЙ ВОДЫ ДЛЯ ЧАЯ
Быстрое смешивание холодной и горячей воды для улучшения химических и органолептических свойств.

АВТОМАТИЧЕСКОЕ ВКЛЮЧЕНИЕ И ВЫКЛЮЧЕНИЕ
Программируемый таймер включения/выключения кофемашины каждый день или установка ежедневного расписания.

СИСТЕМА ЭНЕРГОСБЕРЕЖЕНИЯ
Теплоизоляция и умная система управления энергопотреблением сохраняет до 30% энергии.

ГРУППА SR 61
Хромированная группа из латуни с термосифонной системой циркуляции для поддержания идеальной температуры экстракции.

ПРОСТОТА ОБСЛУЖИВАНИЯ
Быстрый доступ к внутренним частям для легкого технического обслуживания.

АВТОМАТИЧЕСКИЙ ЦИКЛ ОЧИСТКИ
Процесс очистки кофейных групп. Программируемое количество циклов очистки.

_Опции

ПАРОВАЯ ТРУБКА AISI 316L COLD TOUCH
Функция анти-нагрева даже в условиях длительного использования с высокопроизводительными паровыми терминалами «Latte Art».

TURBO STEAM
Стимер с электронной системой, позволяющей вспенивать и/или нагревать молоко до заданной температуры.

ВЫСОКОТОЧНЫЕ ФИЛЬТРЫ
Эксклюзивная разработка Sanremo, их форма и плотность обеспечивают наилучший аромат кофе.

ВЫНОСНАЯ ВОЛЮМЕТРИЧЕСКАЯ ПОМПА

БЕЗДОННЫЙ ПОРТАФИЛЬТР

ПЛАТЕЖНАЯ СИСТЕМА
Протокол связи RS232 для управления платежами.

Verona RS

SANREMO RS Verona REALTIME STABILITY

_Модели

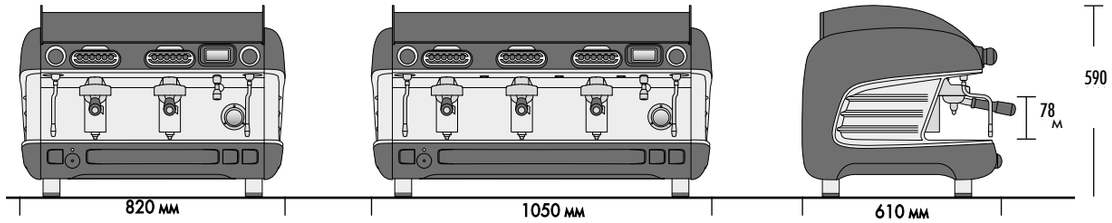

2 группы RS

- **2** паровых крана
- **1** кран для воды
- **1** однарный портафильтр
- **2** двойных портафильтра

3 группы RS

- **2** паровых крана
- **1** кран для воды
- **1** одинарный портафильтр
- **3** двойных портафильтра

ВЫСОКАЯ ГРУППА

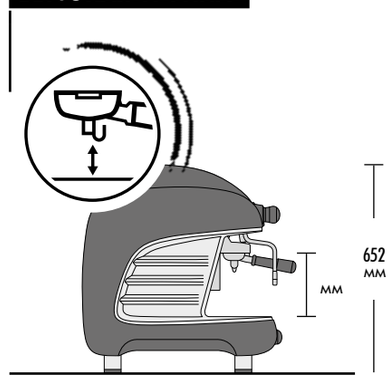

CE

_Технические данные

		2 группы RS	3 группы RS
напряжение	В	220-240 1Н	280-415 3Н
входящая мощность	кВт	5.6	6.4
объем парового котла	л	8.6	14
мощность парового котла	кВт	3.8	3.8
мощность помпы	кВт	0.15	0.15
объем бойлера RS	л	1	1.5
мощность нагревателя бойлера RS	кВт	1	1.5
мощность нагрева чашек	кВт	0.2	0.25
масса нетто	кг	68	85

МУЛЬТИБОЙЛЕРНАЯ СИСТЕМА

Высокая термостабильность благодаря мультибойлерной системе Sanremo со сложными электронными платами, которые непрерывно контролируют температуру на всех этапах экстракции. Водяной и паровой контуры работают независимо друг от друга, чтобы обеспечить максимальную производительность в любых условиях (в том числе при высокой нагрузке).

_Цвета

	Черный	RAL 9005
	Белый	RAL 1013
	Красный	RAL 3011

SANREMO
COFFEEMACHINES

КОНТРОЛЬ ТЕМПЕРАТУРЫ
Очень высокая термостабильность (± 0,2 °C)

ГРУППА SR 61
Эксклюзивная разработка Sanremo, позволяющая точно поддерживать заданную температуру

МЯГКОЕ ПРЕДСМАЧИВАНИЕ
Система Flowactive контролирует расход воды

МОЩНЫЙ СУХОЙ ПАР
Обеспечивает шелковистое молоко

СИСТЕМА ЭНЕРГОСБЕРЕЖЕНИЯ
Система управления энергопотреблением сохраняет до 30% энергии

СЕРТИФИКАЦИЯ
Сертифицирован и одобрен WCE

Дисплей группы:

МНОГОФУНКЦИОНАЛЬНЫЙ ДИСПЛЕЙ

Сенсорный дисплей:

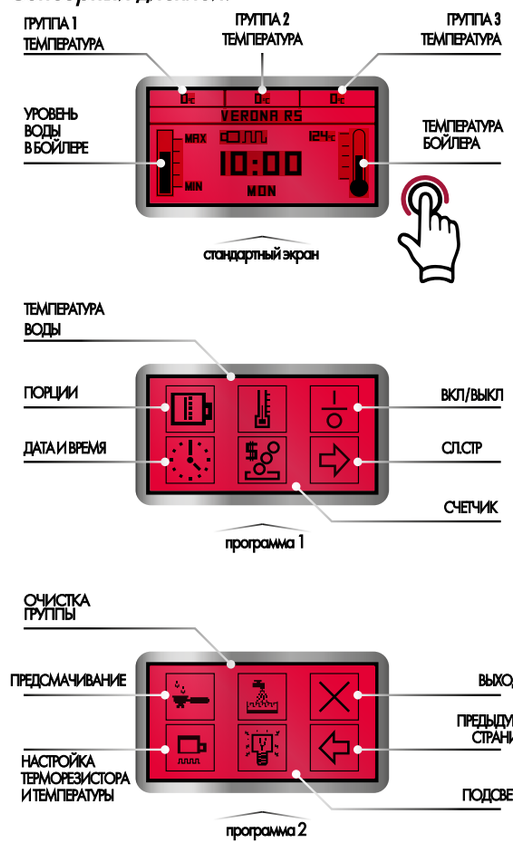

_Характеристики

БОЙЛЕР ИЗ НЕРЖАВЕЮЩЕЙ СТАЛИ
Превосходная термостабильность, точность температуры и максимальная защита от окисления и налета.

СМЕШИВАНИЕ ВОДЫ ДЛЯ ЧАЯ
Быстрое смешивание воды и пара для улучшения химических и органолептических свойств.

НЕЗАВИСИМАЯ РЕГУЛИРОВКА ТЕМПЕРАТУРЫ ВОДЫ ДЛЯ КОФЕ
Максимальная точность температуры и постоянство распределения.

АВТОКОНТРОЛЬ УРОВНЯ ВОДЫ
С помощью электронного датчика бойлер наполняется и поддерживает нужный уровень воды автоматически.

ПРОГРАММИРУЕМОЕ ПРЕДСМАЧИВАНИЕ
Контроль воды для смачивания таблетки с точностью в 0,1 сек.

ТОЧНАЯ НАСТРОЙКА ТЕМПЕРАТУРЫ БОЙЛЕРА
Максимально точная регулировка температуры бойлера.

СТИМЕР "COOL TOUCH
Функция анти-нагрева даже в условиях длительного использования с высокопроизводительными паровыми терминалами «Latte Art».

Verona RS
Ссылка на сайт.

РЕГУЛИРУЕМАЯ ТЕМПЕРАТУРА НАГРЕВА
Позволяет поддерживать оптимальную температуру чашек в различных рабочих условиях.

СВЕТОДИОДНАЯ ПОДСВЕТКА РАБОЧЕЙ ЗОНЫ
Удобство работы при любом освещении.

МНОГОФУНКЦИОНАЛЬНЫЙ ДИСПЛЕЙ
Позволяет следить за корректностью работы кофемашины и управлять основными функциями.

ДВОЙНОЙ ДАТЧИК ДАВЛЕНИЯ
Позволяет одновременно контролировать давление в бойлере и давление при подаче воды.

СИСТЕМА ЭНЕРГОСБЕРЕЖЕНИЯ
Теплоизоляция и умная система управления энергопотреблением сохраняет до 30% энергии.

ГРУППА SR 61
Эксклюзивная разработка Sanremo, позволяющая точно поддерживать заданную температуру.

ПРОСТОТА ОБСЛУЖИВАНИЯ
Быстрый доступ к внутренним частям для легкого технического обслуживания.

АВТОМАТИЧЕСКИЙ ЦИКЛ ОЧИСТКИ
Процесс очистки кофейных групп.

ВЫСОКОЭФФЕКТИВНАЯ ВОЛЮМЕТРИЧЕСКАЯ ПОМПА
Обеспечивает стабильное давление даже при длительном и одновременном использовании нескольких групп.

ВЫСОКОТОЧНЫЕ ФИЛЬТРЫ
Эксклюзивная разработка Sanremo, их форма и плотность обеспечивают наилучший аромат кофе.

КОНТРОЛЬ ТЕМПЕРАТУРЫ
Для очень высокой термостабильности (± 0,2 °C).

_Опции

AUTOSTEAM
Стимер с электронной системой, позволяющей вспенивать и/или нагревать молоко до заданной температуры.

ВЫНОСНАЯ ВОЛЮМЕТРИЧЕСКАЯ ПОМПА

СТАЛЬНЫЕ БЕЗДОННЫЕ ПОРТАФИЛЬТРЫ

МОЩНЫЕ ПАРОВЫЕ КРАНЫ
(увеличенный диаметр отверстий)

ПОРТАФИЛЬТРЫ ИЗ НЕРЖАВЕЮЩЕЙ СТАЛИ С ВЫСОКОТОЧНЫМ ФИЛЬТРОМ
Форма и плотность фильтров эксклюзивно разработаны для получения наилучшего аромата кофе.

Verona

ВЕРСИЯ SED
Электронное дозирование через кнопочную панельpanel

ВЕРСИЯ SAP
Полуавтоматическое программирование дозировки

124 C° 10:00
SANREMO

ДИСПЛЕЙ ТЕМПЕРАТУРЫ И ВРЕМЕНИ
только для модели SED

ГРУППА SR 61
Поддерживает идеальную температуру экстракции

Verona
Ссылка на сайт

_Цвета

	Красный	RAL 3002
	Мат.черный	RAL 9005
	Черный	RAL 9005
	Silver	RAL 9006
	Жемчужный	RAL 1013
	Белый	RAL 9003

_Версии

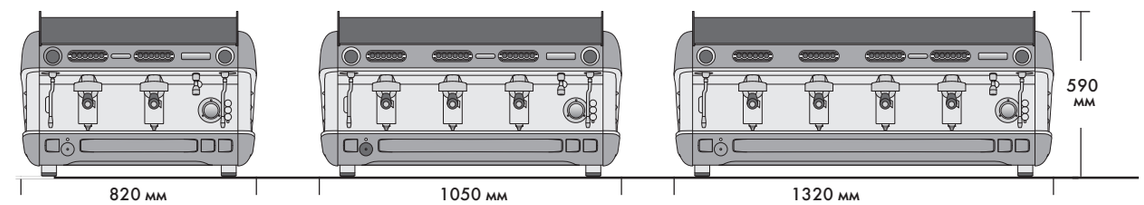

2 группы SED/SAP
2 паровых крана
1 кран для воды
1 одинарный портафильтр
2 двойных портафильтра

3 группы SED/SAP
2 паровых крана
1 кран для воды
1 одинарный портафильтр
3 двойных портафильтра

4 группы SED/SAP
2 паровых крана
1 кран для воды
1 одинарный портафильтр
4 двойных портафильтра

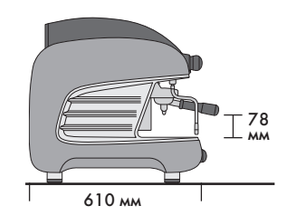

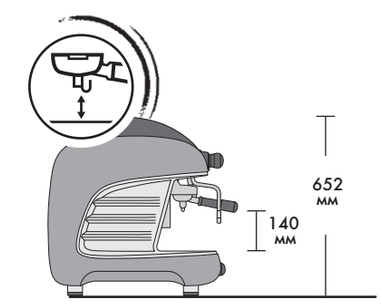

ВЫСОКАЯ ГРУППА

_Характеристики

РУЧНОЕ РЕГУЛИРОВАНИЕ ЗАПОЛНЕНИЯ БОЙЛЕРА
Позволяет обойти электронный контроль уровня.

АВТОКОНТРОЛЬ УРОВНЯ ВОДЫ
С помощью электронного датчика бойлер наполняется и поддерживает нужный уровень воды автоматически.

КОНТРОЛЬ ТЕМПЕРАТУРЫ
Статическое реле позволяет контролировать температуру с максимально возможной точностью.

ПРОЗРАЧНАЯ ВСТАВКА
Позволяет следить за уровнем воды в бойлере.

ЭЛЕКТРОННЫЙ КОНТРОЛЬ ПРЕДСМАЧИВАНИЯ
Управление отложенным срабатыванием водяного клапана на первом этапе экстракции.

МНОГОФУНКЦИОНАЛЬ-НЫЙ ДИСПЛЕЙ
Позволяет следить за корректностью работы кофемашины и управлять основными функциями.

ДВОЙНОЙ ДАТЧИК ДАВЛЕНИЯ
Позволяет одновременно контролировать давление в бойлере и давление при подаче воды.

ГРУППА SR 61
Эксклюзивная разработка Sanremo, позволяющая точно поддерживать заданную температуру.

ПРОСТОТА ОБСЛУЖИВАНИЯ
Быстрый доступ к внутренним частям для легкого технического обслуживания.

АВТОМАТИЧЕСКИЙ ЦИКЛ ОЧИСТКИ
Процесс очистки кофейных групп.

_Опции

AUTOSTEAM
Стимер с электронной системой, позволяющей вспенивать и/или нагревать молоко до заданной температуры.

ВЫСОКОТОЧНЫЕ ФИЛЬТРЫ
Эксклюзивная разработка Sanremo, их форма и плотность обеспечивают наилучший аромат кофе.

ВЫНОСНАЯ ВОЛЮМЕТРИЧЕСКАЯ ПОМПА

СМЕШИВАНИЕ ВОДЫ ДЛЯ ЧАЯ И ТРАВЯННЫХ НАПИТКОВ
Быстрое смешивание воды и пара для улучшения химических и органолептических свойств.

_Технические данные

		2 группы SED/SAP	3 группы SED/SAP	4 группы SED/SAP
напряжение	В	220-240 1Н / 380-415 3Н		
входящая мощность	кВт	3.15 - 3.35	5.8 - 6.05	5.8 - 6.05
объем парового котла	л	12	19	22.6
мощность парового котла	кВт	2.95	5.6	5.6
мощность помпы	кВт	0.15	0.15	0.15
масса нетто	кг	68	85	09

НАГРЕВАТЕЛЬ ЧАШЕК
Специальный нагреватель для поддержания оптимальной температуры чашек.

БЕЗДОННЫЕ ПОРТАФИЛЬТРЫ

BLUETOOTH СОЕДИНЕНИЕ

CE

Все изображения предназначены для иллюстративных целей. Производитель оставляет за собой право изменять указанные выше технические характеристики без предварительного уведомления.

Napoli

ЛЕВЕРНАЯ ГРУППА
Высокопроизводительная леверная группа по технологии Sanremo

УСТАНОВКА ТЕМПЕРАТУРЫ
Дисплей позволяет устанавливать и регулировать температуру воды

_Характеристики

ПРОЗРАЧНАЯ ВСТАВКА
Позволяет следить за уровнем воды в бойлере.

ДИСПЛЕЙ УСТАНОВКИ ТЕМПЕРАТУРЫ
Позволяет точно настраивать температуру воды в бойлере

РУЧНОЕ НАПОЛНЕНИЕ БОЙЛЕРА
Позволяет обойти электронный контроль уровня воды.

ДАТЧИК ДАВЛЕНИЯ БОЙЛЕРА
Позворяет контролировать давление в бойлере.

АВТОКОНТРОЛЬ УРОВНЯ ВОДЫ
С помощью электронного датчика бойлер наполняется и поддерживает нужный уровень воды автоматически.

ДАТЧИК ДАВЛЕНИЯ ПОМПЫ
Контроль давления при подаче воды.

ТОЧНАЯ НАСТРОЙКА ТЕМПЕРАТУРЫ БОЙЛЕРА
Максимально точная регулировка температуры бойлера.

ПРОСТОТА ОБСЛУЖИВАНИЯ
Быстрый доступ к внутренним частям для легкого технического обслуживания.

_Опции

ВЫНОСНАЯ ВОЛЮМЕТРИЧЕС-КАЯ ПОМПА

УЛУЧШЕННОЕ СОПРОТИВЛЕНИЕ

НАГРЕВАТЕЛЬ ЧАШЕК
Специальный нагреватель для поддержания оптимальной температуры чашек.

Napoli SANREMO

IECEx RoHS

_Версии

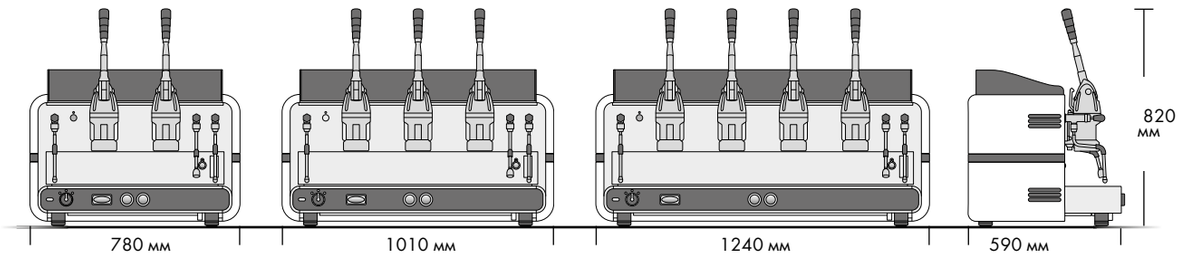

2 группы	*3 группы*	*4 группы*
2 паровых крана	2 паровых крана	2 паровых крана
1 кран для воды	1 кран для воды	1 кран для воды
1 одинарный портафильтр	1 одинарный портафильтр	1 одинарный портафильтр
2 двойных портафильтра	3 двойных портафильтра	4 двойных портафильтра

_Цвета

	Черный	RAL 9005
	Белый	RAL 9003
	Белый | Черный	RAL 9003|9005
	Белый | Красный	RAL 9003|3002

CE

_Технические данные

		2 группы	3 группы	4 группы
напряжение	В	220-240 1N / 380-415 3N		
входящая мощность	кВт	4.85	5.65	5.65
объем парового котла	л	12	19	26
мощность парового котла	кВт	4.5	5.5	5.5
мощность помпы	кВт	0.13	0.13	0.13
масса нетто	кг	78	109	132
вес брутто	кг	88	115	140

Napoli
Скачать каталог

Torino

ПОДСВЕТКА РАБОЧЕЙ ЗОНЫ

Удобство работы при любом освещении (опция).

ВЕРСИЯ SED

Электронное дозирование через кнопочную панель

ВЕРСИЯ SAP

Полуавтоматическое программирование дозировки

ГРУППА SR 61

Поддерживает идеальную температуру экстракции

_Версии

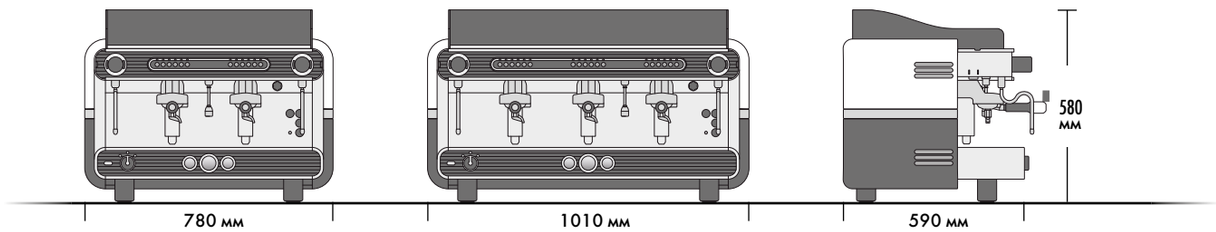

2 группы SED/SAP
2 паровых крана
1 кран для воды
1 одинарный портафильтр
2 двойных портафильтра

3 группы SED/SAP
2 паровых крана
1 кран для воды
1 одинарный портафильтр
3 двойных портафильтра

_Цвета

	Черный	RAL 9005
	Белый	RAL 9003
	Белый | Матовый	RAL 9003|9005
	Белый | Красный	RAL 9003|3002

_Характеристики

Torino
Ссылка на сайт

АВТОКОНТРОЛЬ УРОВНЯ ВОДЫ
С помощью электронного датчика бойлер наполняется и поддерживает нужный уровень воды автоматически.

ЭЛЕКТРОННЫЙ КОНТРОЛЬ ПРЕДСМАЧИВАНИЯ
Управление отложенным срабатыванием водяного клапана на первом этапе экстракции.

ДАТЧИК НАГРЕВА
Показывает, когда кофемашина достигла оптимальной температуры.

ДАТЧИК ДАВЛЕНИЯ
Контроль распределительного давления.

ГРУППА SR 61
Хромированная группа из латуни с термосифонной системой циркуляции для поддержания идеальной температуры экстракции.

ПРОСТОТА ОБСЛУЖИВАНИЯ
Быстрый доступ к внутренним частям для легкого технического обслуживания.

АВТОМАТИЧЕСКИЙ ЦИКЛ ОЧИСТКИ
Процесс очистки кофейных групп.

_Опции

СВЕТОДИОДНАЯ ПОДСВЕТКА РАБОЧЕЙ ЗОНЫ
Удобство работы при любом освещении.

НАГРЕВ ЧАШЕК
Специальный нагреватель для поддержания оптимальной температуры чашек.

ВЫСОКОТОЧНЫЕ ФИЛЬТРЫ
Эксклюзивная разработка Sanremo, их форма и плотность обеспечивают наилучший аромат кофе.

ВЫНОСНАЯ ВОЛЮМЕТРИЧЕСКАЯ ПОМПА

BLUETOOTH СОЕДИНЕНИЕ

БЕЗДОННЫЕ ПОРТАФИЛЬТРЫ

CE

_Технические данные

		2 группы	3 группы
напряжение	В	220-240 1Н	/ 380-415 3Н
входящая мощность	кВт	3.3	6
объем парового котла	л	12	19
мощность парового котла	кВт	2.95	5.6
мощность помпы	кВт	0.15	0.15
масса нетто	кг	63	79

Zoe Competition

УНИВЕРСАЛЬНАЯ ПАЛИТРА

Вписывается в любой интерьер благодаря опции индивидуального подбора дизайна

ТАЙМЕР ЭКСТРАКЦИИ

Точное измерение времени экстракции кофе

СВЕТОДИОДНАЯ ПОДСВЕТКА РАБОЧЕЙ ЗОНЫ

Удобство работы при любом освещении

ПРОСТОТА ОБСЛУЖИВАНИЯ

Быстрый доступ к внутренним частям для легкого технического обслуживания

НИЗКАЯ СТОИМОСТЬ ОБСЛУЖИВАНИЯ

Конфигурация кофемашины разработана для снижения затрат на техническое обслуживание

_Характеристики

АВТОКОНТРОЛЬ УРОВНЯ ВОДЫ
С помощью электронного датчика бойлер наполняется и поддерживает нужный уровень воды автоматически.

ЭЛЕКТРОННЫЙ КОНТРОЛЬ ПРЕДСМАЧИВАНИЯ
Управление отложенным срабатыванием водяного клапана на первом этапе экстракции.

ДВОЙНОЙ МАНОМЕТР
Позволяет одновременно отслеживать давление в бойлере и давление помпы

_Опции

ПРОСТОТА ОБСЛУЖИВАНИЯ
Быстрый доступ к внутренним частям для легкого технического обслуживания.

АВТОМАТИЧЕСКИЙ ЦИКЛ ОЧИСТКИ
Процесс очистки кофейных групп.

СВЕТОДИОДНАЯ ПОДСВЕТКА РАБОЧЕЙ ЗОНЫ
Удобство работы при любом освещении.

ТАЙМЕР ЭКСТРАКЦИИ
Точное измерение времени экстракции кофе.

AUTOSTEAM
Стимер с электронной системой, позволяющей вспенивать и/или нагревать молоко до заданной температуры.

НАГРЕВАТЕЛЬ ЧАШЕК
Специальный нагреватель для поддержания оптимальной температуры чашек.

ВЫНОСНАЯ ВОЛЮМЕТРИЧЕСКАЯ ПОМПА

BLUETOOTH СОЕДИНЕНИЕ

БЕЗДОННЫЕ ПОРТАФИЛЬТРЫ

ZOE COMPETITION SANREMO

IECEx RoHS

_Версии

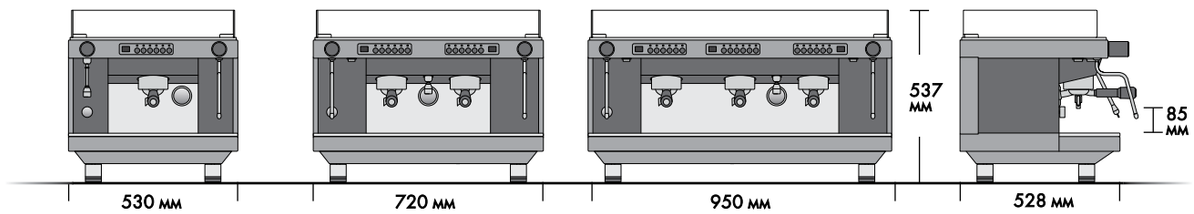

1 группа	2 группы	3 группы
1 паровой кран	2 паровых крана	2 паровых крана
1 кран для воды	1 кран для воды	1 кран для воды
1 одинарный портафильтр	1 одинарный портафильтр |	1 одинарный портафильтр
1 двойной портафильтр	2 двойных портафильтра	3 двойных портафильтра

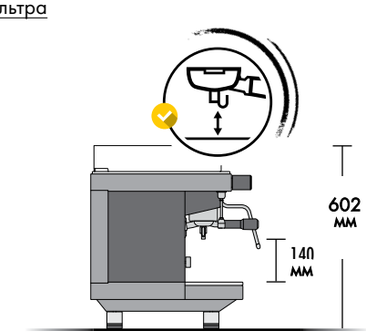

ВЫСОКАЯ ГРУППА
2-3 ãðóïïû

_Технические данные

		1 группа	2 группы	3 группы	компакт
напряжение	В		220-240 1Н / 380-415 3Н		
входящая мощность	кВт	2.3	3.3	6	2.7
объем бойлера	л	4.5	10	14	7
мощность бойлера	кВт	2.15	2.95	5.6	2.5
мощность помпы	кВт	0.13	0.13	0.13	0.13
масса нетто	кг	41	55	69	45

CE

_Цвета

Черный	RAL 9005
Белый | Черный	RAL 9003|9005
Белый | Матовый	RAL 9003|9005
Белый | Красный	RAL 9003|3002

Zoe
Ссылка на сайт

КАСТОМИЗАЦИЯ

Кастомизация внутренних панелей рисунком и цветом (по запросу).

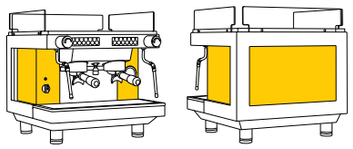

Zoe

УНИВЕРСАЛЬНАЯ ПАЛИТРА
Вписывается в любой интерьер благодаря опции индивидуального подбора дизайна

ВЕРСИЯ SED
Электронное программирование дозировок с помощью кнопочной панели

ВЕРСИЯ SAP
Полуавтоматическое программирование дозировки

ПОЛНАЯ ЛИНЕЙКА
SED и SAP, 1-2-3 групповые, высокая и компактная

ПРОСТОТА ОБСЛУЖИВАНИЯ
Быстрый доступ к внутренним частям для легкого технического обслуживания

НИЗКАЯ СТОИМОСТЬ ОБСЛУЖИВАНИЯ
Конфигурация кофемашины разработана для снижения затрат на техническое обслуживание

_Версии

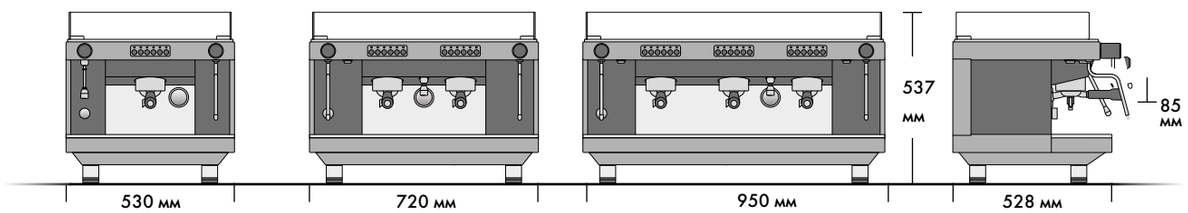

1 группа SED/SAP
- 1 паровой кран
- 1 кран для воды
- 1 одинарный портафильтр
- 1 двойной портафильтр

2 группы SED/SAP
- 2 паровых крана
- 1 кран для воды
- 1 одинарный портафильтр
- 2 двойных портафильтра

3 группы SED/SAP
- 2 паровых крана
- 1 кран для воды
- 1 одинарный портафильтр
- 3 двойных портафильтра

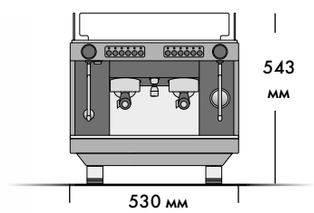

КОМПАКТНАЯ ВЕРСИЯ
2 группы
- 2 паровых крана
- 1 кран для воды
- 1 одинарный портафильтр
- 2 двойных портафильтра

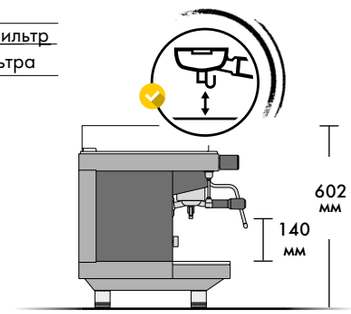

ВЕРСИЯ С ВЫСОКОЙ ГРУППОЙ
2-3 группы
SED
SAP

_Характеристики

АВТОКОНТРОЛЬ УРОВНЯ ВОДЫ
С помощью электронного датчика бойлер наполняется и поддерживает нужный уровень воды автоматически.

ПРОСТОТА ОБСЛУЖИВАНИЯ
Быстрый доступ к внутренним частям для легкого технического обслуживания.

ЭЛЕКТРОННЫЙ КОНТРОЛЬ ПРЕДСМАЧИВАНИЯ
Управление отложенным срабатыванием водяного клапана на первом этапе экстракции.

АВТОМАТИЧЕСКИЙ ЦИКЛ ОЧИСТКИ
Процесс очистки кофейных групп.

ДВОЙНОЙ МАНОМЕТР
Позволяет одновременно отслеживать давление в бойлере и давление помпы.

_Опции

AUTO STEAM
Стимер с электронной системой, позволяющей вспенивать и/или нагревать молоко до заданной температуры.

НАГРЕВАТЕЛЬ ЧАШЕК
Специальный нагреватель для поддержания оптимальной температуры чашек.

ВЫНОСНАЯ ВОЛЮМЕТРИЧЕСКАЯ ПОМПА

БЕЗДОННЫЕ ПОРТАФИЛЬТРЫ

УЛУЧШЕННОЕ СОПРОТИВЛЕНИЕ

_Технические данные

		1 группа	2 группы	3 группы	компакт
напряжение	В	220-240 1Н / 380-415 3Н			
входящая мощность	кВт	2.7	3.3	6	2.3
объем бойлера	л	7	10	14	4.5
мощность бойлера	кВт	2.5	2.95	5.6	2.15
мощность помпы	кВт	0.13	0.13	0.13	0.13
масса нетто	кг	45	55	69	41

CE

Zoe
Ссылка на сайт

_Цвета

	Черный	RAL 9005
	Белый |Черный	RAL 9003|9005
	Белый |Матовый	RAL 9003|9005
	Белый |Красный	RAL 9003|3002

КАСТОМИЗАЦИЯ

Кастомизация внутренних панелей рисунком и цветом (по запросу).

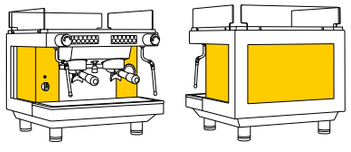

Cube

ОСНОВНОЙ ДИСПЛЕЙ

- *Регулирование температуры бойлера в диапазоне 115-130°C*
- *Счетчик времени экстракции*
- *Программирование срока годности фильтра для воды (от 1 до 12 месяцев)*
- *Сообщения об уровне воды и неисправностях*

LED ИНДИКАТОРЫ

Вкл/0Выкл

Температура

Уровень воды

ВЕБ ПРИЛОЖЕНИЕ

МАНОМЕТР ДЛЯ БОЙЛЕРА

0–2.5 бар

МАНОМЕТР ДЛЯ ПОМПЫ

0–16 бар

_Характеристики

CUBE V

+ Бойлер из нержавеющей стали AISI 316 объемом 1,9 литра
+ Внутренний бак для воды объемом 1,8 литра
+ Группа E61 с механическим предсмачиванием
+ Высокоэффективная волюметрическая помпа с производительностью 54 л/час
+ Мощность нагревателя 1500W/230Vac - 1300W/120Vac
+ Система энергосбережения
+ Wi-Fi соединение с приложением WebApp
+ Полный набор аксессуаров для использования

CUBE R

Плюс

+ 54 л/ч высокоэффективная волюметрическая помпа
+ Выбор подачи воды из внутреннего бака или из внешнего источника
+ Электронный дисплей

RoHS

_Версии

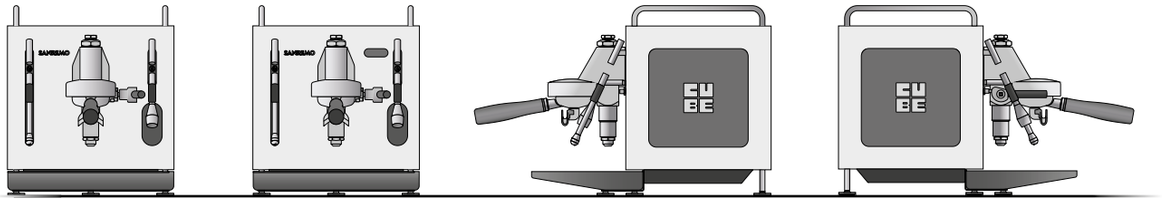

CUBE V **CUBE R**

CUBE_V & CUBE_R / ГАБАРИТЫ

Ширина	мм 323
Глубина	мм 465
Высота	мм 369
Вес (CUBE_V)	кг 22,7
Вес (CUBE_R)	кг 26,5

Cube
Скачать каталог

Прямое соединение с кофемашиной (PPP).

Доступ в облачное хранилище.

Подключение с помощью смартфона, планшета или компьютера.

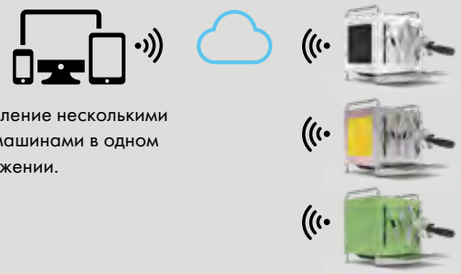

Управление несколькими кофемашинами в одном приложении.

WIFI И ПРИЛОЖЕНИЕ

Модели CUBE V и CUBE R доступны в 3х разных конфигурациях: A, B и C.

- Нержавеющая сталь
- Черный оникс
- Белоснежный
- Красный
- Карамельно-розовый
- Зеленый матча
- Лазурно-голубой
- Яичный желток

Cube A

Версия A имеет цельные боковые панели и корпус в
единном цвете.

Стандартные цвета

MATT MATT

Специальная палитра

Cube B

Боковые панели версии B состоят из двух частей, что дает возможность комбинировать два цвета.

Отделка корпуса

MATT MATT

Боковые панели

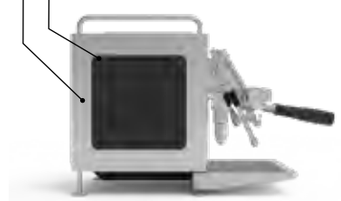

Cube C Custom

Дерево Кожа Ткань Другое

...

Версия C дает возможность создать эксклюзивное цветовое решение и подобрать на заказ покрытие боковых панелей.

Центральную часть боковых панелей можно оформить другим цветом или нанести ваш логотип

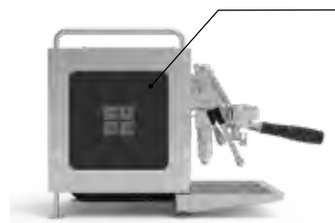

Сопутствующие товары

MERCHANDISE
SANREMO

_Чашки

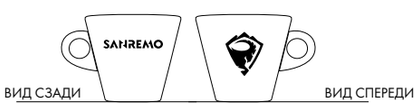

Coffee	Cappuccino	Milk
объем: 80 мл	объем: 165 мл	объем: 260 мл
высота: 52 мм	высота: 60 мм	высота: 65 мм
диаметр: 65 мм	диаметр: 86 мм	диаметр: 95 мм

_Питчеры

Средний	Большой
объем: 450 мл	объем: 650 мл

_Темперы

Темпер черный/нержавеющая сталь, средний
высота: 80 мм

Темпер черный/нержавеющая сталь, большой
высота: 90 мм

Sanremo

Opera 2.0

Café Racer

Sanremo

ЛЕНТЫ

_Фартуки Sanremo

_Цвета

Черный | Кожа

_Notes

All images are for illustrative purpose. The manufacturer reserves the right to modify the technical characteristics indicated above, without prior notice.