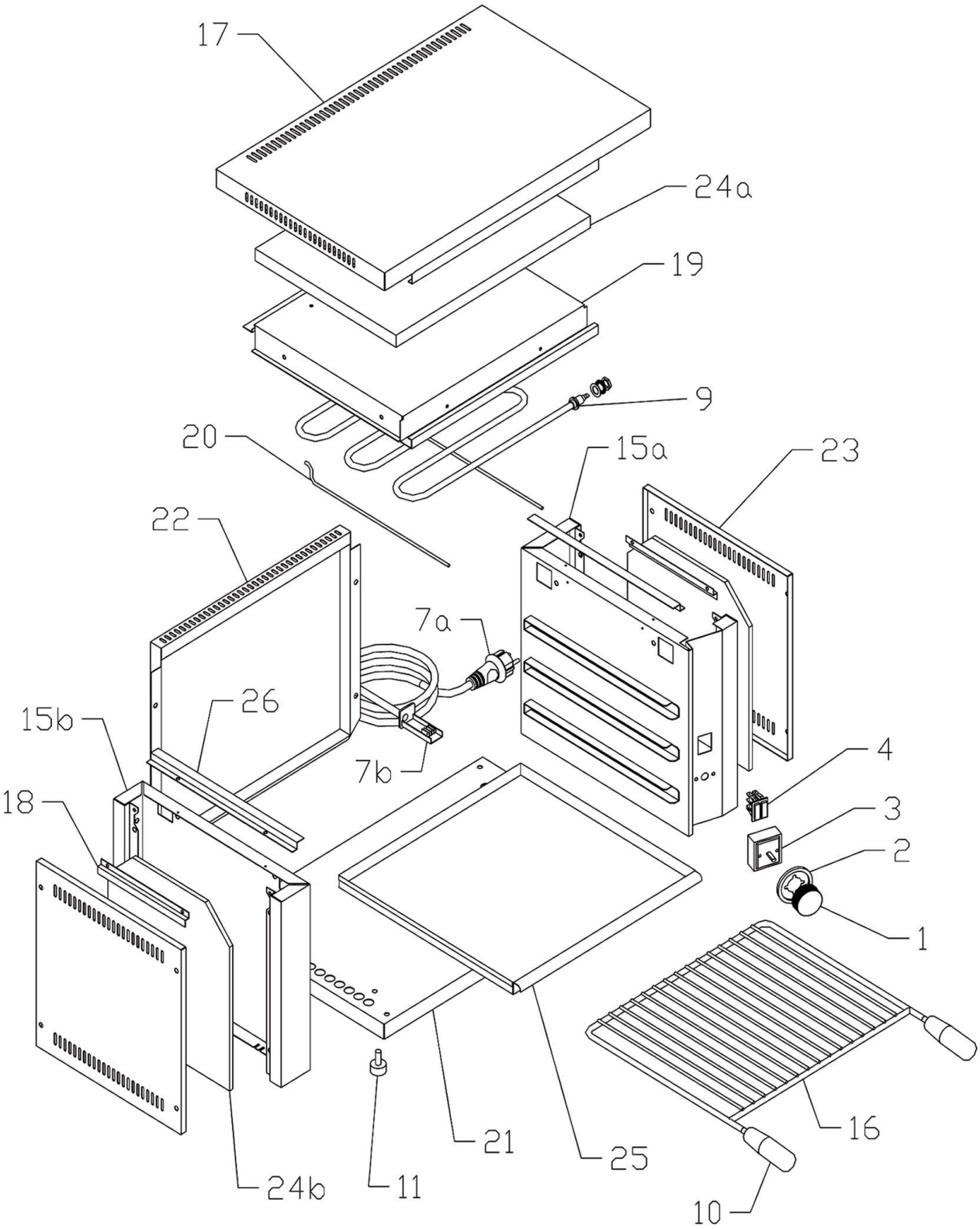

Bartscher	Salamander S40 Artikel-Nr.: 100524	Explosionszeichnung 01.07.2015	Seite 1/2

Pos.	Artikelbeschreibung	Description of item	Artikel Nr./Item No.
1	Knebel	Knob	0402590500
2	Blendring, Kunststoff	Blind ring, plastic	A0402595000
3	Energieregler 13A, 230V	Energy regulator 13A, 230V	05057021010
4	Kontrolllampe	Indicator light	0401510001
7a	Anschlusskabel m. Stecker	Power cord w. plug	A039896
7b	Anschlussklemme m. Zugentlastung	Terminal clamp w. strain relief	0402085500
9	Heizkörper	Heating element	0401024000
10	Griff z. Rost	Handle f. grid	0407803000
11	Fuß	Base	021909
15a	Abdeckung, innen-rechts	Cover, inside-right	Auf Anfrage/On request
15b	Abdeckung, innen-links	Cover, inside-left	Auf Anfrage/On request
16	Rost m. Griffen bis 2003	Grid w. handles until 2003	0408010000
	Rost m. Griffen ab 2003	Grid w. handles from 2003	0408010300
17	Abdeckplatte, oben	Top cover plate	0451500100
18	Halterung	Holder	Auf Anfrage/On request
19	Abdeckung, innen-oben	Cover, inside-top	Auf Anfrage/On request
20	Halterung z. Heizkörper	Bracket f. heating element	0451506500
21	Bodenplatte	Bottom plate	Auf Anfrage/On request
22	Abdeckung, hinten	Back cocer	Auf Anfrage/On request
23	Abdeckung, seitlich	Side cover	0451505500
24a	Isolierung, seitlich	Side isolation	Auf Anfrage/On request
24b	Isolierung, oben	Top isolation	Auf Anfrage/On request
25	Auffangbehälter	Down slideway board	0501500650
26	Halterung	Holder	Auf Anfrage/On request