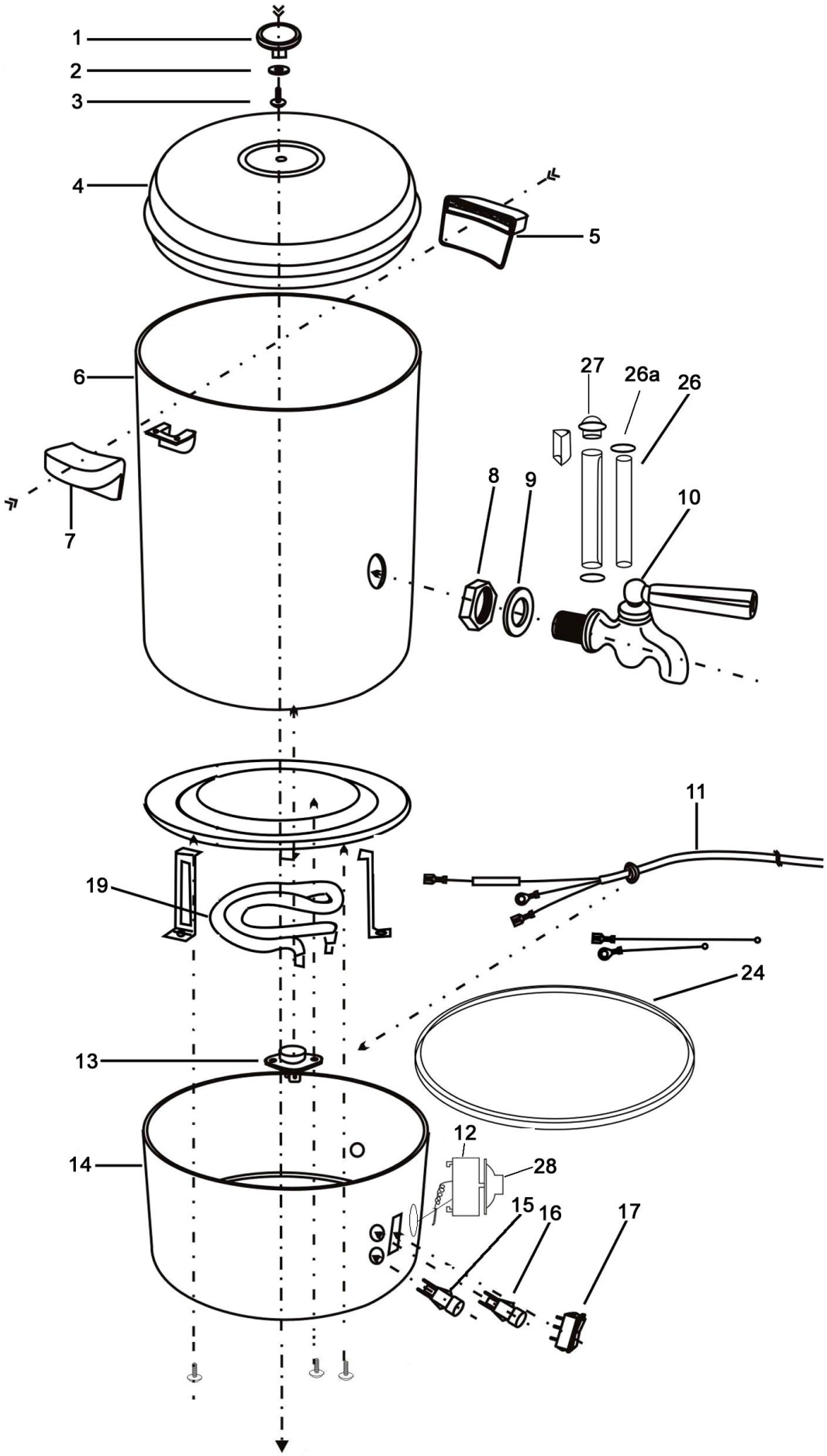

Bartscher	Heißwasser-Spender Artikel-Nr.: 200.054	Explosionszeichnung 14.09.2011	Seite 1/2

Pos.	Artikelbeschreibung	Description of item	Artikel Nr./Item No.
1-4	Deckel mit Griff	lid with handle	02000544
5	Griff für Behälter	handle	02000548
6	Gehäuse	inner pot housing	020005418
7	Griff	handle	=> Pos. 5
8	Mutter mit Dichtung	nut with gasket	020005415
9	zum Ablasshahn		
10	Ablasshahn	tap	02000541
11	Anschlusskabel mit Stecker	power cord with plug	A039896
12	Thermostat 30-105°C	thermostat 30-105°C	02000542
13	Sicherheitsthermostat 135°C	thermostat 135°C	02000547
14	Boden	base	020005420
15	Kontrolllampe, grün	indicator light, green	A01204067
16	Kontrolllampe, rot	indicator light, red	A012040612
17	Ein-/Ausschalter	main switch	A040588
19	Heizelement 2500W	heating tube 2500W	nicht lieferbar/ not available
24	Silikonring	silicon ring	020005417
26	Füllstandsanzeiger	glass tube	020005413
26a	Dichtung f. Füllstandsanzeiger	sealing for glass tube	02005416
27	Anschlussmutter zwischen Hahn	nut between tap and glass tube	020005414
28	Knebel für Thermostat	knob for thermostat	02000543