Испарители непосредственного кипения
(Воздухоохладители)
Руководство по эксплуатации

2020 г.

ВНИМАНИЕ!

ПЕРЕД ЭКСПЛУАТАЦИЕЙ ИЗДЕЛИЯ ВНИМАТЕЛЬНО ОЗНАКОМИТЕСЬ С НАСТОЯЩИМ РУКОВОДСТВОМ.

НАДЕЖНАЯ, ЭКОНОМИЧНАЯ И БЕЗОПАСНАЯ РАБОТА ИЗДЕЛИЯ ЗАВИСИТ ОТ СОБЛЮДЕНИЯ ПРИВЕДЕННЫХ В РУКОВОДСТВЕ УКАЗАНИЙ.

1. Общие сведения об изделии

1.1 Испаритель предназначен для передачи теплоты от воздуха к рабочему веществу, кипящему внутри труб или протекающему по ним. Обмен теплом осуществляется между хладагентом и охлаждаемой средой (воздух). Испаритель имеет климатическое исполнение У категории размещения 2 по ГОСТ 15150.

1.2 Испаритель рекомендован к использованию в холодильных камерах для хранения замороженных и охлаждённых продуктов.

1.3 Испаритель предназначен для работы и пуска при следующих условиях:

- хладагент - R404A (Допускается использование других фреонов и жидких хладоносителей не вступающих в химическую реакцию с медью, что влечет за собой изменение холодопроизводительности испарителя.)
- отклонение напряжения сети от номинального от - 5 до + 10 %
- температура окружающего воздуха от -40 до +30 гр.С

2. Технические характеристики

Приведены в приложении №1

3. Комплектность.

№ п/п	Наименование		Примечание
1	Паспорт, руководство по эксплуатации	1	
2	Воздухоохладитель в сборе	1	
3	Упаковка	1	

4. Транспортировка.

4.1. Упакованные установки допускается транспортировать всеми видами транспорта, за исключением воздушного.

4.2. Условия транспортирования в части воздействия климатических факторов – группа 4 по ГОСТ15150, а также по части механических факторов - С по ГОСТ23170.

4.3. При транспортировке должна быть обеспечена защита транспортной тары от механических повреждений.

4.4. Расстановка и крепление тары в транспортных средствах должны обеспечивать устойчивое положение и исключать возможность смещения при транспортировке. Ориентация тары должна быть в соответствии с манипуляционными знаками.

4.5. Загрузка и разгрузка изделий должна производиться осторожно, не допуская ударов и толчков.

5. Правила хранения.

5.1. Хранение установок осуществляется в транспортной таре предприятия - изготовителя по группе 4 ГОСТ 15150 при температуре окружающей среды не ниже минус 35°С.

5.2. Срок хранения - не более 12 месяцев.

6. Свидетельство о приемке.

6.1. Испаритель_____

заводской номер _____

признана годной к эксплуатации.

М. П.

Дата выпуска _____

_____

Личные подписи должностных лиц ответственных за приемку изделий

7. Гарантийные обязательства

Изготовитель гарантирует соответствие испарителя требованиям технических условий при соблюдении потребителем условий и правил транспортирования, хранения, монтажа, эксплуатации. Гарантийный срок эксплуатации испарителя - 12 месяцев со дня ввода в эксплуатацию, но не более 18 месяцев с даты продажи.

Гарантия действительна при наличии следующих документов:

- Руководства по эксплуатации;
- Договора на техническое обслуживание со специализированной организацией или лица назначенного руководителем предприятия - владельца оборудования прошедшего обучение.

8. Использование общие указания

8.1 В руководстве по эксплуатации излагаются сведения, необходимые для правильной эксплуатации и технического обслуживания испарителя в период его транспортирования, хранения, монтажа и эксплуатации. Продолжительность срока службы испарителя и безопасность его в работе зависит от соблюдения правил эксплуатации.

8.2 Ответственность за соблюдением правил эксплуатации и технического состояния испарителя несет ответственное лицо (механик), назначенное руководителем предприятия – владельца оборудования, прошедшее обучение.

Ответственное лицо должно:

- знать устройство и работу испарителя;
- уметь включать и настраивать его на правильный режим работы;
- знать и строго соблюдать правила техники безопасности.

ЗАПРЕЩАЕТСЯ:

- присоединение к холодильной системе баллонов, содержащих кислород, так как в этом случае может произойти взрыв;
- нагревать баллоны с хладагентом при заполнении системы во избежание опасного повышения в них давления;
- пользоваться открытым пламенем при внутренних осмотрах, курить в помещении, производить газо- и электросварочные работы

8.3 При обнаружении не плотностей необходимо:

- места утечек отметить мелом;
- постепенно понизить давление до атмосферного;
- устранить не плотности

9. Габаритные Размеры

Приложение №1

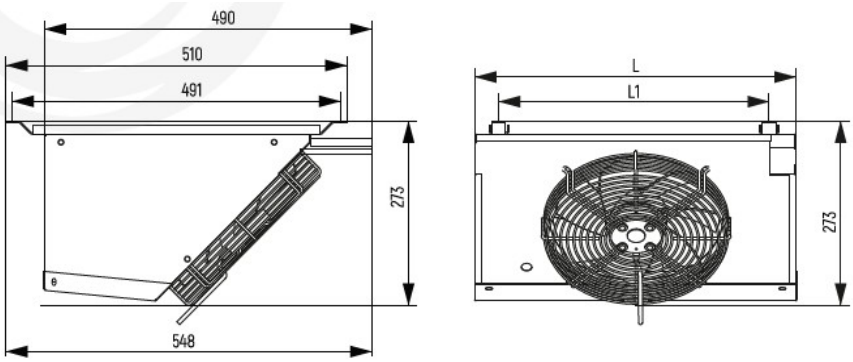

Серия	L, мм	L1, мм
ВО 1250 - 4	482	405
ВО 2250 - 4	792	710

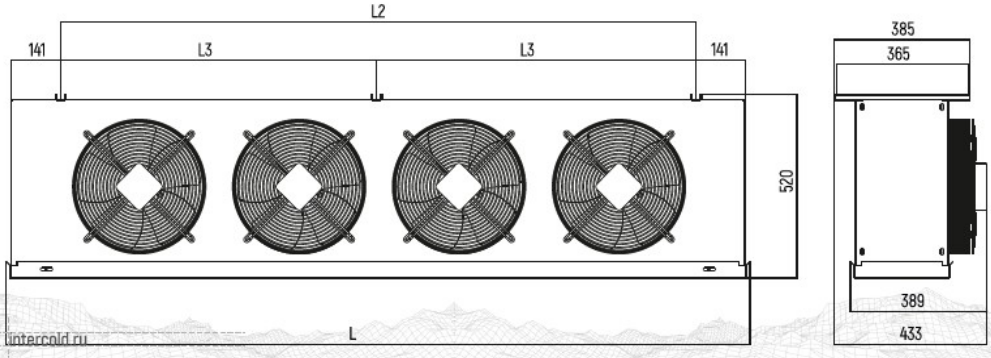

Серия	L, мм	L2, мм	L3, мм
ВО 1350	740	460	-
ВО 2350	1192	910	-
ВО 3350	1638	1360	-
ВО 4350	2115	-	905

	Холодопроизводительность *SC1, кВт	Холодопроизводительность *SC2, кВт	Холодопроизводительность *SC3, кВт	Шаг ламелей, мм	Площадь поверхности, м2	Электрическая мощность, кВт		Вентилятор NxD, мм	Расход воздуха м3/час	Внутренний объём, дм3	Присоединительные патрубки		Масса, кг	Длина струи,м
						Вент-р	ТЭНов				Вход	Выход		
ВО-1250-4	1,5	0,97	0,66	4,2	4,24	0,075	0,6	1x250	540	1,26	10	12	12	8
ВО-2250-4	3,18	2,1	1,42	4,2	8,12	0,135	1,2	2x250	1142	2,38	10	12	18	9
ВО-1350-6	3,6	2,33	1,58	5,5	7,45	0,135	1,6	1x350	1835	2,82	12	16	25	14
ВО-2350-6	7,2	5,03	3,3	5,5	15,52	0,27	3,3	2x350	3700	5,95	12	16	45	15
ВО-3350-6	11,96	7,82	5,4	5,5	23,5	0,405	4,8	3x350	5609	8,78	16	22	60	15
ВО-4350-6	15,48	10,51	7,15	5,5	31,48	0,54	6	4x350	7633	11,62	16	22	81	16