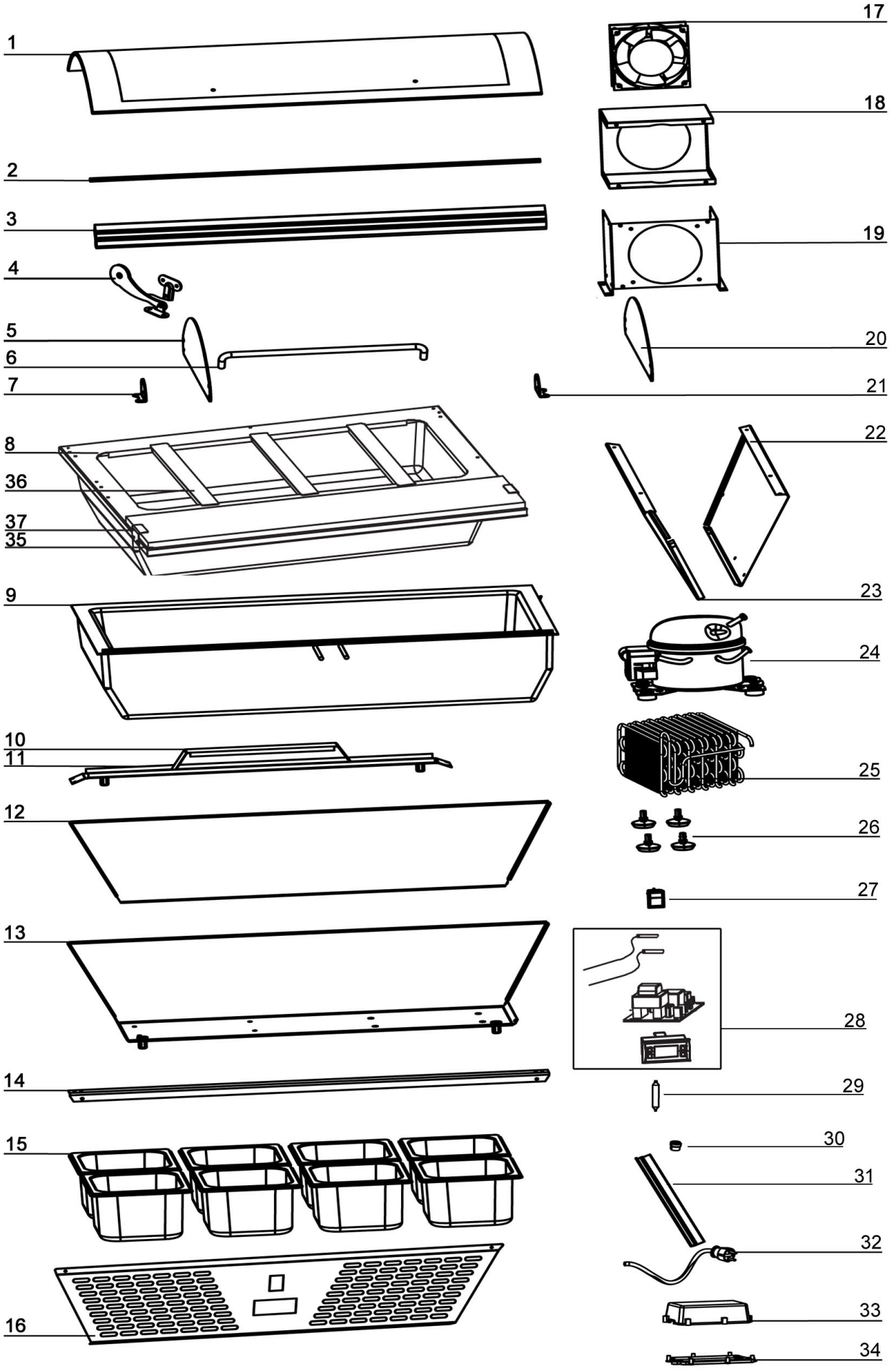

Bartscher	Kühlauslagevitrine 67L mit 8 x 1/6 GN Artikel-Nr.: 700211G	Explosionszeichnung 15.04.2016	Seite 1/2

Pos.	Artikelbeschreibung	Description of item	Artikel Nr./Item No.
1	Glasscheibe vorne, gebogen	Front glass, bent	E0700211G1
2	Schiene unten	Bottom rail	E0700211G2
3	Schiene oben	Top rail	E0700211G3
4	Scharnier	Hinge	E0700211G4
	Scharnier	Hinge	E070021707
5	Abdeckung links	Left cover	E0700211G5
6	Griff	Handle	E0700211G6
7	Befestigung links	Bracket, left side	E0700211G7
8	Abdeckplatte	Cover plate	E0700211G8
9	Isolierung	Insulation	E0700211G9
10	Halterung	Holder	E0700211G10
11	Halterung	Holder	E0700211G11
12	Abdeckung hinten	Rear cover	E0700211G12
13	Abdeckplatte	Cover plate	E0700211G13
14	Schiene	Rail	E0700211G14
15	GN Behälter, 1/6, T100	GN container, 1/6, D100	A126100
16	Abdeckung vorne	Front cover	E0700211G16
17	Lüftermotor	Fan motor	070020528
18	Abdeckung f. Kondensator	Cover f. condenser	E0700211G18
19	Abdeckung vorne f. Kondensator	Front cover f. condenser	E0700211G19
20	Abdeckung rechts	Right cover	E0700211G20
21	Befestigung rechts	Bracket, right side	E0700211G21
22	Abdeckung rechts	Right cover	E0700211G22
23	Abdeckung links	Right cover	E0700211G23
24	Kompressor	Compressor	E0700211G24
25	Kondensator	Condensor	E0700211G25
26	Fuß, verstellbar	Adjustable foot	040505617
27	Hauptschalter, rot	Main switch, red	A01204069
28	Thermostat digital	Thermostat digital	E0700211G28
29	Trockenfilter	Dry filter	070020533
30	Klemme	Clamp	070037840
31	Befestigungsschiene	Bracket rail	E0700211G31
32	Anschlusskabel m. Stecker	Power cord w. plug	026648
33	Gehäuse	Housing	070020534
34	Abdeckung	Cover	070020535
35	Schneidbrett	Cutting board	E0700211G37
36	Verbindungssteg f. 1/6 GN	Connecting panel f. 1/6 GN	E0700211G35
	Verbindungssteg-Set f. 1/3 GN	Connecting panel set f. 1/3 GN	E0700211G36
37	Clip	Clip	E0700211G38