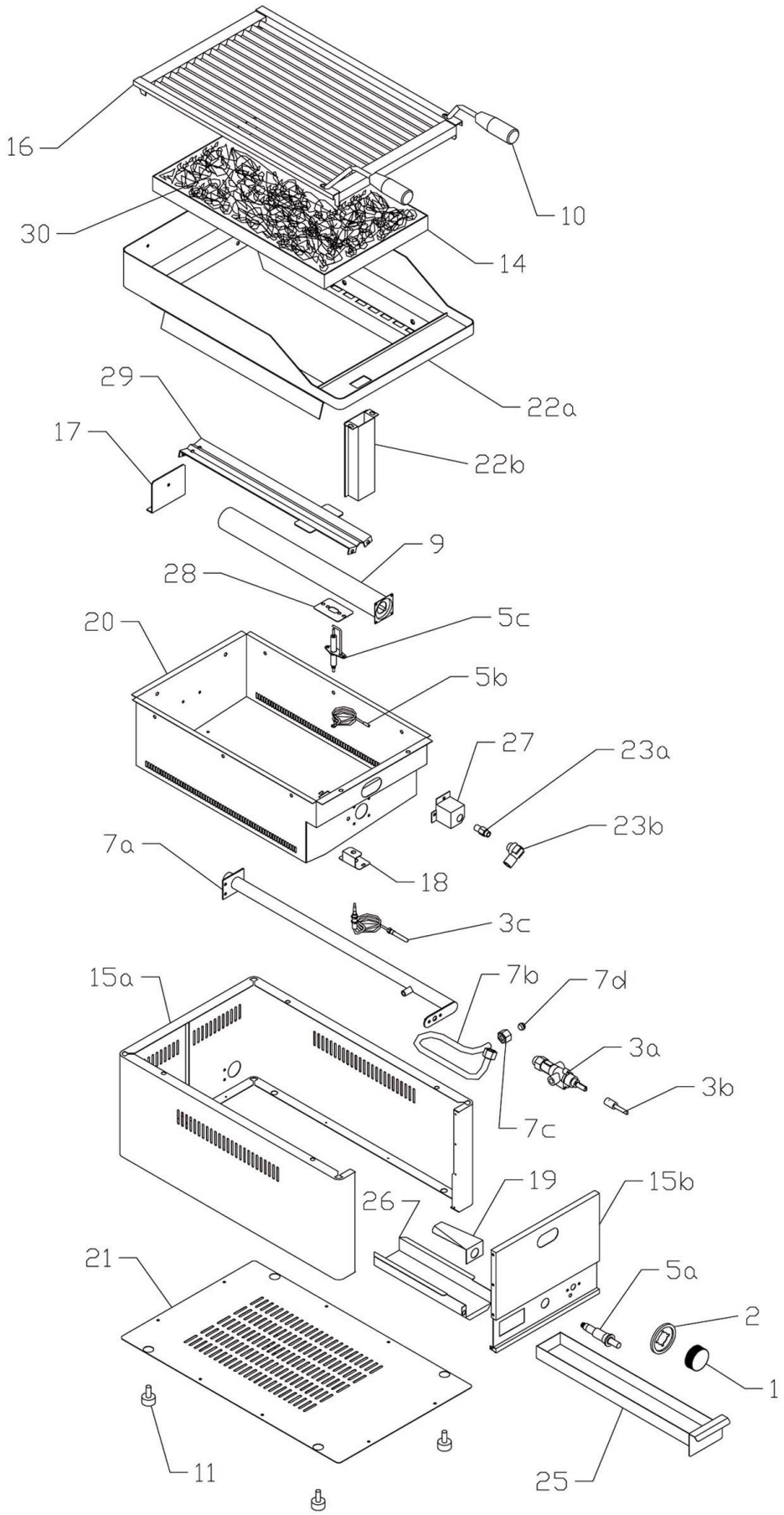

Bartscher	Lavasteingrill, Gas 70, B660, TG Artikel-Nr.: 2006601	Explosionszeichnung 22.05.2017	Seite 1/2

Pos.	Artikelbeschreibung	Description of item	Artikel Nr./Item No.
1	Knebel	Knob	0402593100
2	Blendring, Kunststoff	Blind ring, plastic	A0402595000
3a	Gashahn	Gas tap	0404500100
3b	Achsverlängerung	Axle elongation	0408706200
3c	Thermoelement 750 mm	Thermocouple 750 mm	016991
5a	Piezozünder	Piezo igniter	018724
5b	Kabel	Cable	0402008000
5c	Zündkerze	Ignition plug	0404530200
7a	Gasrampe	Gas ramp	0501003300
7b	Gasleitung	Gas pipe	E0503000235
7c	Mutter M 8 x 1, z. Thermoelement	Nut M 8 x 1, f. thermocouple	010092
7d	Doppelkegelring D10 mm	Double taper seal D10 mm	049818
9	Brenner	Burner	0404000100
10	Griff z. Rost	Handle f. grid	0407803000
11	Fuß, höhenverstellbar	Base, height-adjustable	E01036503000
14	Rost f. Lavasteine	Grid f. lava rock	E0503000360
15a	Gehäuse	Housing	E0503000060
15b	Frontblende	Front panel	0451016200
16	Rost f. Fisch	Grid f. fish	0503000285
	Rost f. Fleisch	Grid f. meat	0153500150
17	Halterung z. Brenner	Burner bracket	0451006800
18	Halterung z. Thermoelement	Holder f. thermocouple	0451010100
19	Abdeckung	Cover	0451008750
20	Behälter	Basin	E0503000160
21	Bodenplatte	Bottom plate	0451018500
22a	Rahmen	Frame	0503000055
22b	Ablauf	Drain	0501002100
23a	Düse, Erdgas H, D 135	Nozzle, natural gas H, D 135	040686
	Düse, Erdgas L, D 150	Nozzle, natural gas L, D 150	040547150
	Düse, Propan, D 77	Nozzle, propane, D 77	040685
	Düse, Propan, D 93 30/37 mbar	Nozzle, propane, D 93, 30 mbar	0404547093
23b	Düsenhalterung	Nozzle holder	0404520200
25	Fettauffangschublade	Grise drip drawer	0503000450
26	Laufschiene	Slide rail	E0451005550
27	Halterung z. Düsenstock	Nozzle holder	0451007600
28	Halterung f. Zündkerze	Holder f. ignition plug	E0452200750
29	Halterung f. Brenner	Holder f. burner	E0452200540
30	Lavasteine 7kg	Lava rock 7kg	100611